SALBEİ™

&

SALBEİ™
selection

DAHA RENKLİ,
DAHA HESAPLI,
ÜSTELİK LEGRAND.

BİNA ELEKTRİK VE DİJİTAL ALTYAPILARI İÇİN
ÜRÜN VE SİSTEMLER

legrand

İçindekiler

1-20
Genel özellikler

Yeni Salbei'nin yaratım öyküsü 2
Salbei selection renkler&tasarım 4
Salbei mekanizmalar 6
Salbei selection mekanizmalar 8
Salbei üstünlükler/avantajlar 10
Salbei/Salbei selection seçim tablosu 20

22-28
Katalog sayfaları

Salbei katalog sayfaları 22
Salbei çerçeveler 24
Salbei selection katalog sayfaları 25
Salbei selection çerçeveler 28

29-44
Teknik özellikler

Salbei mekanizma teknik özellikler 29
Salbei / Salbei selection çerçeve boyutları 44

SALBEİ™
selection

ŞAMPANYA

ALÜMİNYUM

ANTRASİT

FÜME

SALBEİ™

BEYAZ

BEJ

AYNI HARİKA TASARIM, YEPYENİ RENKLER, FONKSİYONLAR.

Sizi dinledik, teknolojiden ilham aldık.

SALBEİ™ sadece masa başında tasarlanmadı. Aylar süren şantiye ziyaretleri, elektrik profesyonellerinden alınan yorumlar ve yoğun AR-GE çalışmaları yeni SALBEİ™'nin yaratılmasında önemli rol oynadı.

Yenilenen renkleri, işlevleri ve gelişmiş montaj özelliklerini yakından tanıyınca bize hak vereceksiniz.

SALBEİ™ selection

FÜME + BEJ PANJUR ANAHTARI

ALÜMİNYUM + ANTRASİT ANAHTAR

ALÜMİNYUM + FÜME TV /SAT PRİZİ

ŞAMPANYA + FÜME RJ11 PRİZ

SEÇİN, BİRLEŞTİRİN, KEŞFEDİN.

Farklı bir tarzınız mı var? Salbei'nin de.

Konu, farklı yaşam ortamlarına uyuma geldiğinde, SALBEİ™ ve SALBEİ™ SELECTION yeteneklerini ortaya koyuyor. Klasik oymalı mobilyalardan modern köşe takımları ve TV gruplarına kadar tüm seçim ve zevklere aynı anda sesleniyor.

KUMANDA MEKANİZMALARI

ANAHTAR

VAVİEN

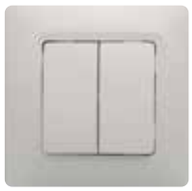
KOMÜTATÖR

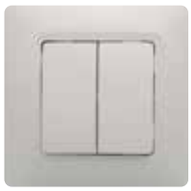
KOMÜTATÖR VAVİEN

ÜÇLÜ ANAHTAR

PERMÜTATÖR

LİHT BUTONU

KOMÜTATÖR LİHT

PANJUR / STOR ANAHTARI

ÇEVİRMELİ DİMMER 400 W

PANJUR / STOR LİHT BUTONU

LED DİMMER

Tüm kumanda mekanizmaları 797199 referanslı LED ile ışıklı hale getirilebilir.

PRİZLER

TOPRAKLI PRİZ

ÇOCUK KORUMALI TOPRAKLI PRİZ

FRANSIZ STANDARDI ÇOCUK KORUMALI TOPRAKLI PRİZ, UPS

FRANSIZ STANDARDI ÇOCUK KORUMALI TOPRAKLI PRİZ, UPS, KIRMIZI KAPAK

KAPAKLI ÇOCUK KORUMALI TOPRAKLI PRİZ

İKİLİ TOPRAKLI PRİZ

TV PRİZLERİ

TV PRİZİ, GEÇİŞLİ, 14 DB

TV PRİZİ, SONLU, 10 DB

TV PRİZİ, F TİPİ

TV PRİZ KAPAĞI

TV-SAT PRİZ, SONLU, 10 DB

TV-SAT PRİZ, GEÇİŞLİ, 14 DB

SALBEİ™

TELEFON VE DATA PRİZLERİ

RJ11, 1 ÇIKIŞ

RJ45 CAT 5E UTP, 1 ÇIKIŞ

RJ45 CAT 6 UTP, 1 ÇIKIŞ

RJ45 CAT 6 UTP, 2 ÇIKIŞ

RJ11 + RJ45 CAT 6 UTP

DİĞER ÜRÜNLER

ENERGY SAVER

BOŞLUK KAPAĞI

AKSESUARLAR

TEKLİ SIVA ÜSTÜ KASA

İKİLİ SIVA ÜSTÜ KASA

Her ihtiyaca bir işlev.

Sadece Bej ve Beyaz renklerde sunulan SALBEİ™, her boyuttaki proje için tek seri ile eksiksiz bir işlev dünyası sunuyor.

KUMANDA MEKANİZMALARI

ALÜMİNYUM

VAVİEN

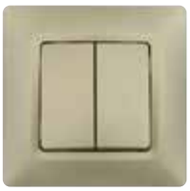
KOMÜTATÖR

KOMÜTATÖR VAVİEN

ÜÇLÜ ANAHTAR

KOMÜTATÖR LİHT

PANJUR /
STOR ANAHTARI

PANJUR / STOR
LİHT BUTONU

LED DİMMER

PRİZLER

ÇOCUK KORUMALI
TOPRAKLI PRİZ

FRANSIZ STANDARDI
ÇOCUK KORUMALI
TOPRAKLI PRİZ, UPS

KAPAKLI ÇOCUK
KORUMALI TOPRAKLI
PRİZ

İKİLİ TOPRAKLI PRİZ

... ve **daha**
birçok fonksiyon

DİĞER ÜRÜNLER

BOŞLUK KAPAĞI

SALBEİ™
selection

TV PRİZLERİ

TV PRİZİ, GEÇİŞLİ, 14 DB

TV PRİZİ, SONLU, 10 DB

TV PRİZİ, F TİPİ

TV-SAT PRİZ, SONLU, 10 DB

TV-SAT PRİZ, YILDIZ BAĞLANTI, 1,5 DB

TV PRİZ KAPAĞI

TELEFON VE DATA PRİZLERİ

RJ11, 1 ÇIKIŞ

RJ45 CAT 5E UTP, 1 ÇIKIŞ

RJ11 + RJ45 CAT 6 UTP

AKSESUARLAR

TEKLİ SIVA ÜSTÜ KASA

İKİLİ SIVA ÜSTÜ KASA

... ve **daha**
birçok fonksiyon

Daha çok renk,
daha kullanışlı
çözümler.

SALBEİ™ SELECTION'da tüm işlevleri Şampanya, Alüminyum, Füme ve Antrasit renklerinde bulabilirsiniz.

Üstelik tüm mekanizmaların montajı artık daha da kolay.

SALBEİ™ SELECTION MEKANİZMALAR

YENİ NESİL İZOLE KAİDE. EMNİYETLİ MONTAJ VE KULLANIM.

Alev iletmez, zehirli duman çıkarmaz, paslanmaz. Montajı ise hem kolay, hem güvenli.

SALBEİ™ mekanizmaları yeni nesil izole kaidenin sunduğu izole yapı sayesinde montaj sırasında elektrik çarpmalarına karşı tam güvenlik sunar.

HALOGEN FREE

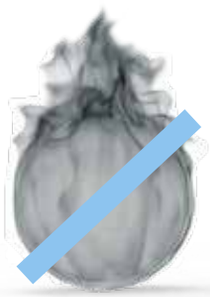

ZEHİRLİ MADDE İÇERMEZ

ALE V İLETMEZ

ELEKTRİK AKIMI İLETMEZ

PASLANMAZ

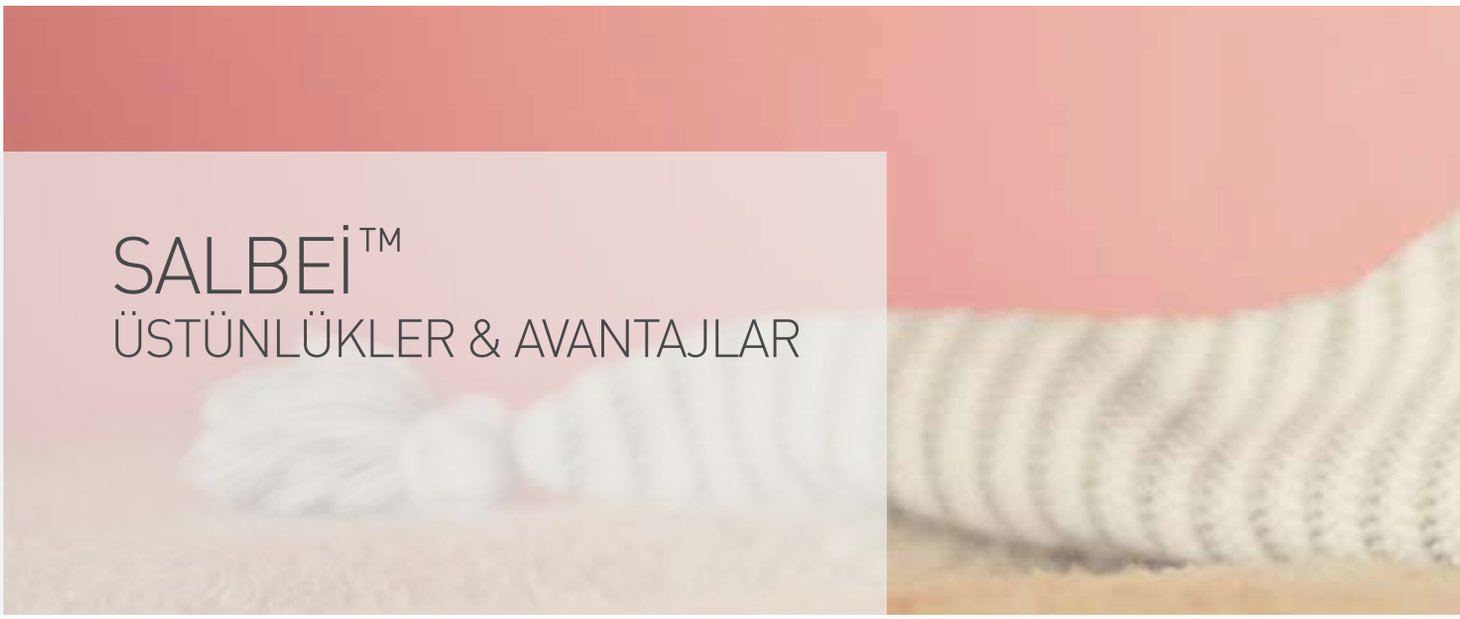

SALBEİ™
ÜSTÜNLÜKLER & AVANTAJLAR

*Çalışan parçaları tutan yalıtkan parçalar için: +850ºC/30sn içinde sönme.
Yalıtkan malzemeden yapılan diğer parçalar için: +650ºC/30sn içinde sönme.

DAHA SESSİZ ve GÜVENİLİR OLMAK İÇİN ÖYLE GÜZEL NEDENLERİMİZ VAR Kİ.

Uyum ve konfor bir arada.

Legrand kalitesini kolaylıkla hissedeceğiniz sessiz çalışma özelliği, 3 boyutlu bilgisayar simülasyonlarıyla geliştirilen anahtar mekanizmalarının sağladığı üstünlüklerden sadece biri.

HER ŞEY SİZE ZAMAN KAZANDIRMAK İÇİN.

SALBEİ™, yenilenen pürüzsüz yeni nesil izole kaidesiyle daha sağlam ve dayanıklı.

Güncellenen mekanizma tasarımı ve vida yuvalarıyla şarjlı tornavida kullanımı daha kolay.

Boyutları daha da küçülen mekanizmalar her türlü buata mükemmel uyum sağlıyor.

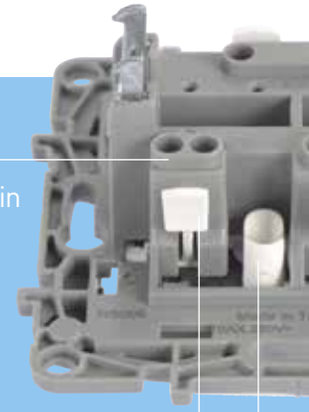

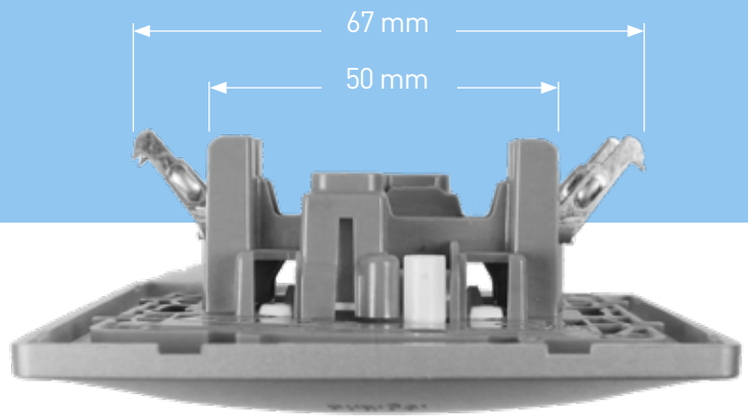

SALBEİ™ MEKANİZMALARI
ÜSTÜNLÜKLER & AVANTAJLAR

HALOGEN FREE

Yapılan testler sonucu, SALBEİ™ mekanizma tırnaklarının en yakın rakibinden 2 kat daha güçlü tutunma sağladığı tespit edilmiştir.

SALBEİ™'Yİ SİZ YARATTINIZ, BİZ SADECE ÜRETTİK.

Daha küçük mekanizma, geniş açılan güçlü tırnaklar, otomatik kablo bağlantıları.

Montajı kolaylaştıran ve size zaman kazandıran birçok yenilik SALBEİ™'de bir arada.

Pürüzlü yüzeylerde bile duvara tam oturan dayanıklı yeni nesil izole kaide, tek tık'la yerine oturan vidasız tuş kapağı, özel kanalların içinde çalışan süper güçlü tırnaklar...

Tüm bu kolaylıkları siz istediniz, Legrand üretti.

KOLAYLIKLAR PEŞ PEŞE GELİYOR.

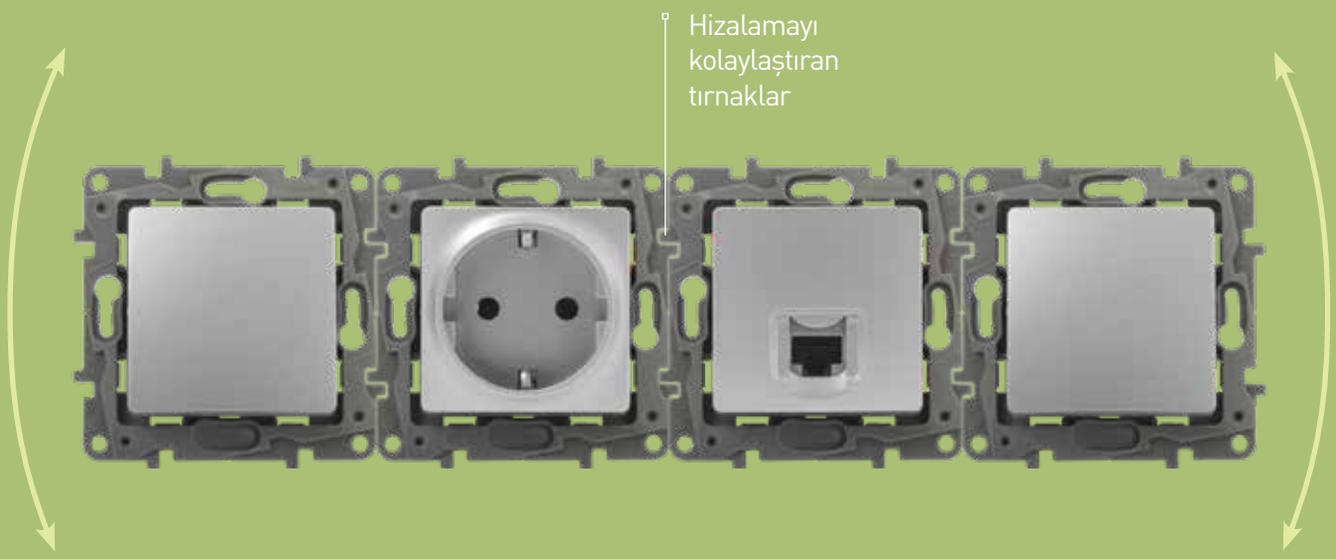

SALBEİ™ MEKANİZMALARI
ÜSTÜNLÜKLER & AVANTAJLAR

HİZALAYIN, MONTE EDİN. TEK HAREKETLE.

KOLAY VE PRATİK MONTAJ

Özel hizalama çıkıntılarıyla kusursuz montaj garantisi.

Yeni nesil izole kaide üzerinde, 2'li, 3'lü, 4'lü ve 5'li kurulumlarda hizalamayı kolaylaştıran girinti ve çıkıntılar bulunur. İlk mekanizma doğru yerleştiğinde diğer mekanizmalar yeni nesil kaide üzerindeki geçmeli sistem sayesinde, kolaylıkla aynı hizada monte edilebilir.

NEREDESİN SALBEİ?

BURADAYIM.

SALBEİ™ serisindeki tüm Bej ve Beyaz kumanda mekanizmaları SALBEİ™ LED kullanarak ışıklı hale getirebilirsiniz.

Yeni ürün almaya gerek yok, farklı referans yok. Montajı kolay, stoklanması kolay.

SALBEİ™ MEKANİZMALARI
ÜSTÜNLÜKLER & AVANTAJLAR

EVLERİ, OFİSLERİ LED'LENDİRİN, DİMLEYİN.

SALBEİ™ kontrolü size veriyor.

LED teknolojisi enerji tasarrufu sağlıyor ve yaygınlaştıkça kullanım alanları çeşitleniyor. 300 W'a kadar LED aydınlatmalarınızı SALBEİ™ LED Dimmerler ile kontrol edin. Hem tasarrufu artırın, hem şıklığı.

SALBEİ™ ÜSTÜNLÜKLER & AVANTAJLAR

MONTAJ SIRASINDA: ÖNCE MEKANİZMA, SONRA TUŞ KAPAĞI, EN SON ÇERÇEVE.

Özellikle çoklu kurulumlarda SALBEİ™ mekanizmaların montajı yapılırken önce tuş kapağı sonra çerçeve takılmasına dikkat edilmelidir. Böylece çerçeve çok daha kolay ve sağlam monte edilebilir.

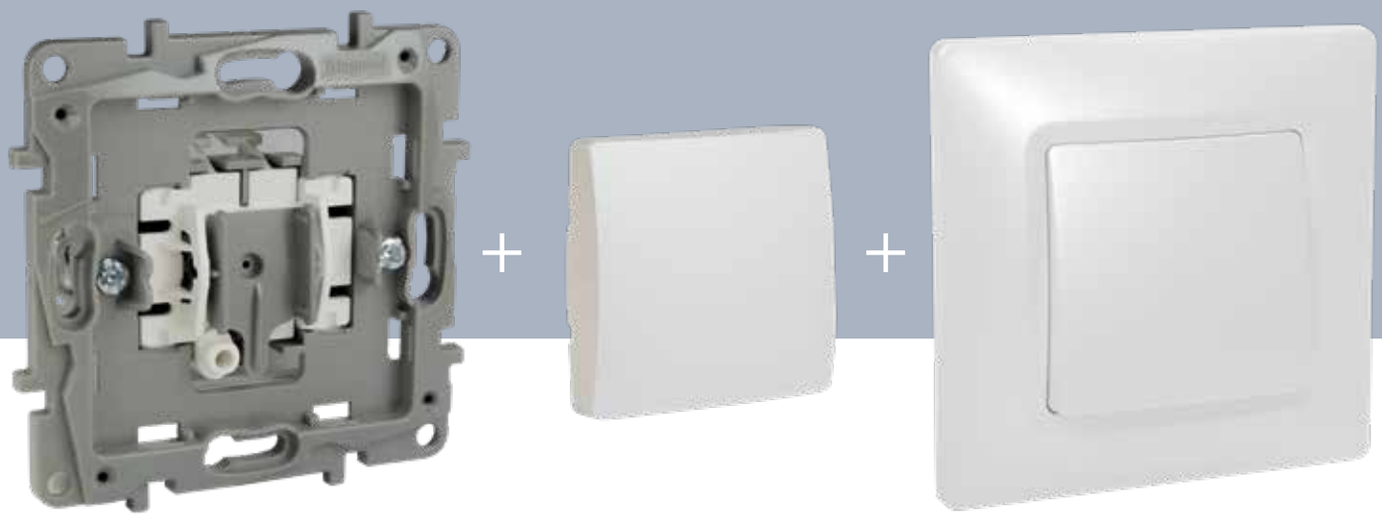

SALBEİ™ MEKANİZMALARI
ÜSTÜNLÜKLER & AVANTAJLAR

PRİZLERE KOLAYLIK GELDİ.

Vidasız tuş kapakları, mekanik bağlantı harikaları

SALBEİ™ data prizleri, üzerindeki EIA/TIA 568-C.2 Standardı'na uyumlu işaretleme sistemi ile kolay kablolama sağlar. Aynı zamanda kilitleme mekanizması ve yerinden çıkabilen keystone'lar gibi özellikleri sayesinde pratik montaj sunar.

SALBEİ™'de priz montajları vidasız tuş kapağı sayesinde çok daha pratik ve kolaydır.

Data prizi montajı

KOLAY VE PRATİK MONTAJ

Priz montajı

TV Prizi montajı artık böyle bir şey.

TV priz kablo bağlantılarında klipsli mekanizma ile pratik ve güvenli montaj.

Seçim tablosu

İŞLEVLER		Salbei™		Salbei™ selection			
		Beyaz	Bej	Alüminyum	Antrasit	Şampanya	Füme
Kumanda Mekanizmaları							
Anahtar, 10 AX - 250 V~		7 671 00	7 674 00	7 672 00	7 673 00	7 675 00	7 678 00
Vavien, 10 AX - 250 V~		7 671 01	7 674 01	7 672 01	7 673 01	7 675 01	7 678 01
Komütatör, 10 AX - 250 V~		7 671 06	7 674 06	7 672 06	7 673 06	7 675 06	7 678 06
Komütatör Vavien, 10 AX - 250 V~		7 671 02	7 674 02	7 672 02	7 673 02	7 675 02	7 678 02
Üçlü Anahtar, 10 AX - 250 V~		7 671 03	7 674 03	7 672 03	7 673 03	7 675 03	7 678 03
Permütatör, 10 AX - 250 V~		7 671 04	7 674 04	7 672 04	7 673 04	7 675 04	7 678 04
Liht Butonu, 10 AX - 250 V~		7 671 05	7 674 05	7 672 05	7 673 05	7 675 05	7 678 05
Komütatör Liht Butonu, 10 AX - 250 V~		7 671 68	7 674 68	7 672 68	7 673 68	7 675 68	7 678 68
Panjur-Stor Anahtarı		7 671 09	7 674 09	7 672 09	7 673 09	7 675 09	7 678 09
Panjur-Stor Liht Butonu		7 671 69	7 674 69	7 672 69	7 673 69	7 675 69	7 678 69
Dimmerler							
Çevirmeli Dimmer 400 W		7 671 10	7 674 10	7 672 10	7 673 10	7 675 10	7 678 10
LED Çevirmeli Dimmer 300 W		7 671 12	7 674 12	7 672 12	7 673 12	7 675 12	7 678 12
Energy Saver							
Energy Saver		7 671 11	7 674 11	7 672 11	7 673 11	7 675 11	7 678 11
Topraklı Prizler							
Topraklı Priz		7 671 14	7 674 14	7 672 14	7 673 14	7 675 14	7 678 14
Çocuk Korumalı Topraklı Priz		7 671 15	7 674 15	7 672 15	7 673 15	7 675 15	7 678 15
1xCTipi USB Şarj Prizi + Topraklı Priz, 1500mA		7 671 88	7 674 88	7 672 88			
İkili Topraklı Priz		7 671 16	7 674 16	7 672 16	7 673 16	7 675 16	7 678 16
Fransız Standardı Çocuk Korumalı Topraklı Priz, UPS		7 671 17	7 674 17	7 672 17	7 673 17	7 675 17	7 678 17
Fransız Standardı Çocuk Korumalı Topraklı Priz, UPS, kırmızı		7 671 19**	-	-	-	-	-
Kapaklı Çocuk Korumalı Topraklı Priz		7 671 18	7 674 18	7 672 18	7 673 18	7 675 18	7 678 18

Tüm Bej/Beyaz Salbei kumanda mekanizmaları 7 671 99 referanslı LED ile ışıklandırılabilir.

Salbei™ & Salbei™ selection

Seçim tablosu

İŞLEVLER		Salbei™		Salbei™ selection			
		Beyaz	Bej	Alüminyum	Antrasit	Şampanya	Füme
TV Prizleri							
TV prizi, geçişli 14 dB		7 671 23	7 674 23	7 672 23	7 673 23	7 675 23	7 678 23
TV prizi, sonlu 10 dB		7 671 26	7 674 26	7 672 26	7 673 26	7 675 26	7 678 26
TV prizi, yıldız bağlantı, 1,5 dB		7 671 57	7 674 57	7 672 57	7 673 57	7 675 57	7 678 57
TV prizi, F tipi		7 671 25	7 674 25	7 672 25	7 673 25	7 675 25	7 678 25
TV-SAT prizi, geçişli 14 dB		7 671 27	7 674 27	7 672 27	7 673 27	7 675 27	7 678 27
TV-SAT prizi, sonlu 10 dB		7 671 28	7 674 28	7 672 28	7 673 28	7 675 28	7 678 28
Telefon ve Data Prizleri							
RJ11 , 1 çıkış		7 671 29	7 674 29	7 672 29	7 673 29	7 675 29	7 678 29
RJ45 priz cat 5e UTP		7 671 38	7 674 38	7 672 38	7 673 38	7 675 38	7 678 38
RJ45 priz cat 6 UTP		7 671 39	7 674 39	7 672 39	7 673 39	7 675 39	7 678 39
2 x RJ45 priz cat 6 UTP		7 671 40	7 674 40	7 672 40	7 673 40	7 675 40	7 678 40
RJ11 + RJ45 cat 6 UTP		7 671 37	7 674 37	7 672 37	7 673 37	7 675 37	7 678 37
USB Prizler							
İkili USB şarj prizi, 2400 mA		7 671 94	7 674 94	7 672 94	7 673 94	7 675 94	7 678 94
İkili USB şarj prizi, 3A, A+C tipi		7 671 97	7 674 97	*	7 673 97	7 675 97	*
İkili USB şarj prizi, 3A, C+C tipi		7 671 98	7 674 98	*	7 673 98	7 675 98	*
Diğer Ürünler							
Kablo Çıkışı		7 671 20	7 674 20	7 672 20	7 673 20	7 675 20	7 678 20
Boşluk Kapağı		7 671 21	7 674 21	7 672 21	7 673 21	7 675 21	7 678 21
LED Lamba		7 671 99					
Sıva Üstü Kasa		7 671 47	7 674 47	7 672 47	7 673 47	7 675 47	7 678 47
İkili Sıva Üstü Kasa		7 671 48	7 674 48	7 672 48	7 673 48	7 675 48	7 678 48

ÇERÇEVELER		Salbei™		Salbei™ selection			
		Beyaz	Bej	Alüminyum	Antrasit	Şampanya	Füme
Tekli Çerçeve		7 673 31	7 673 41	7 673 51	7 673 61	7 673 71	7 675 51
2'li çerçeve		7 673 32	7 673 42	7 673 52	7 673 61	7 673 72	7 675 52
3'lü çerçeve		7 673 33	7 673 43	7 673 53	7 673 61	7 673 73	7 675 53
4'lü çerçeve		7 373 34	7 373 44	7 373 54	7 673 61	7 373 74	7 675 54
5'li çerçeve		7 673 35	7 673 45	7 673 55	7 673 61	7 673 75	7 675 55

Salbei™

Kumanda mekanizmaları

7 671 00 + 7 673 31

7 671 03 + 7 673 31

Salbei™

Dimmer, energy saver

7 671 10 + 7 673 31

7 671 11 + 7 673 31

Mekanizmalar tuş kapağı ile birlikte temin edilir ve tekli ya da çoklu çerçeveler ile tamamlanır. Sıva altı veya üstü kasalara tırnaklı veya vidalı montaj.
Halogen free (Halojen içermez) mekanizma ve kaide
Ultraviyole ışınlara dayanıklı
Kendiliğinden sönme:
• Çalışan parçaları yerinde tutan yalıtkan parçalar için: + 850° C / 30 s.
• Yalıtkan malzemeden yapılan diğer parçalar için: + 650° C / 30 s.

Amb.	Ref.	Kumanda mekanizmaları
		Anahtar, 10 AX - 250 V~
12	7 671 00	○ Beyaz
12	7 674 00	● Bej
		Vavien, 10 AX - 250 V~
12	7 671 01	○ Beyaz
12	7 674 01	● Bej
		Komütatör, 10 AX - 250 V~
12	7 671 06	○ Beyaz
12	7 674 06	● Bej
		Komütatör vavien, 10 AX - 250 V~
12	7 671 02	○ Beyaz
12	7 674 02	● Bej
		Üçlü anahtar, 10 AX - 250 V~
12	7 671 03	○ Beyaz
12	7 674 03	● Bej
		Permütatör, 10 AX - 250 V~
		Vavien kurulumuna eklenerek üçüncü bir kontrol noktasını mümkün kılar.
12	7 671 04	○ Beyaz
12	7 674 04	● Bej
		Liht butonu, 6A - 250 V~
12	7 671 80	○ Beyaz
12	7 674 80	● Bej
		Komütatör liht butonu
12	7 671 78	○ Beyaz
12	7 674 78	● Bej
		Panjur-Stor anahtarı
		Motorun direkt kontrolü için 3 seviye: yukarı-dur-aşağı
12	7 671 09	○ Beyaz
12	7 674 09	● Bej
		Panjur-Stor liht butonu
12	7 671 69	○ Beyaz
12	7 674 69	● Bej

Amb.		Dimmer
		Standart anahtar mekanizmasının yerine monte edilebilir. Sınırsız dönebilen düğme. Çevrilebilir düğme ortasından ON/OFF yapabilme özelliği. Liht veya vavien dimmer özelliği vardır
		Çevirmeli dimmer 300 W RLC+LED
1	7 671 12	○ Beyaz
1	7 674 12	● Bej

		Energy saver
		30 sn. gecikmeli mekanik
		Energy saver
1	7 671 11	○ Beyaz
1	7 674 11	● Bej

		LED lamba
12	7 671 99	LED lamba 220V AC Tüm bej ve beyaz kumanda mekanizmaları LED lamba kullanılarak ışıklı hale getirilebilir.

Salbei™

Prizler

7 674 14 + 7 673 41

7 671 17 + 7 673 31

Salbei™

TV prizleri

7 671 28 + 7 673 31

7 674 24 + 7 673 41

Mekanizmalar tuş kapağı ile birlikte temin edilir ve tekli ya da çoklu çerçeveler ile tamamlanır. Sıva altı veya üstü kasalara tırnaklı veya vidalı montaj.
Halojen free (Halojen içermez) mekanizma ve kaide
Ultraviyole ışınlara dayanıklı
Kendiliğinden sönme:
• çalışan parçaları yerinde tutan yalıtkan parçalar için: + 850° C / 30 s.
• yalıtkan malzemeden yapılan diğer parçalar için: + 650° C / 30 s.

Prizler

Amb.	Ref.	
		Topraklı priz
12	7 671 14	○ Beyaz
12	7 674 14	● Bej
		Çocuk korumalı topraklı priz
12	7 671 15	○ Beyaz
12	7 674 15	● Bej
		1xC tipi USB şarj prizi + 2P+T Priz, 1500mA
12	7 671 88	○ Beyaz
12	7 674 88	● Bej
		İkili topraklı priz
		2 modül buata montaj yapılır. Komple (çerçeve ile birlikte) temin edilir.
10	7 671 16	○ Beyaz
10	7 674 16	● Bej
		Fransız standardı çocuk korumalı topraklı priz, UPS
12	7 671 17	○ Beyaz
12	7 674 17	● Bej
12	7 671 19	● Kırmızı
		Kapaklı çocuk korumalı topraklı priz
10	7 671 18	○ Beyaz
10	7 674 18	● Bej

TV prizleri

Amb.	Ref.	
		TV prizi geçişli 14dB
12	7 671 23	○ Beyaz
12	7 674 23	● Bej
		TV prizi geçişli sonlu 10dB
12	7 671 26	○ Beyaz
12	7 674 26	● Bej
		TV prizi, yıldız bağlantı, 1,5dB
12	7 671 57	○ Beyaz
12	7 674 57	● Bej
		TV prizi F tipi
12	7 671 25	○ Beyaz
12	7 674 25	● Bej

TV/SAT prizleri

		TV/SAT prizi, geçişli, 14 dB
12	7 671 27	○ Beyaz
12	7 674 27	● Bej
		TV/SAT prizi, sonlu, 10 dB
12	7 671 28	○ Beyaz
12	7 674 28	● Bej

TV/ priz kapakları

		TV/ priz kapağı, 2/3 delik
10	7 671 60	○ Beyaz
10	7 674 60	● Bej

Salbei™

Telefon ve data prizleri

7 671 40 + 7 673 31

7 674 38 + 7 673 41

Mekanizmalar tuş kapağı ile birlikte temin edilir ve tekli ya da çoklu çerçeveler ile tamamlanır.
Sıva altı veya üstü kasalara tırnaklı veya vidalı montaj. Halojen free (Halojen içermez) mekanizma ve kaide. Ultraviyole ışınlara dayanıklı
Kendiliğinden sönme:
• çalışan parçaları yerinde tutan yalıtkan parçalar için: + 850° C / 30 s.
• yalıtkan malzemeden yapılan diğer parçalar için: + 650° C / 30 s.

Amb.	Ref.	Telefon ve data prizleri
		RJ 11, 1 çıkış
12	7 671 29	○ Beyaz
12	7 674 29	● Bej
		RJ 45 priz cat 5 UTP
12	7 671 38	○ Beyaz
12	7 674 38	● Bej
		RJ 45 priz cat 6 UTP
12	7 671 39	○ Beyaz
12	7 674 39	● Bej
		2xRJ 45 priz cat 6 UTP
12	7 671 40	○ Beyaz
12	7 674 40	● Bej
		RJ 11 + RJ 45 priz cat 6 UTP
12	7 671 37	○ Beyaz
12	7 674 37	● Bej

		Diğer ürünler
		Kablo çıkışı
		Kablo çapı maks. 12 mm
10	7 671 20	○ Beyaz
10	7 674 20	● Bej
		Boşluk kapağı
10	7 671 21	○ Beyaz
10	7 674 21	● Bej
		Sistem armada mekanizma için adaptör
10	7 671 89	○ Beyaz
10	7 674 89	● Bej

		Sıva üstü kasalar
		Yatay veya dikey montaj 20 x 15.5 mm, 32 x 12.5 mm, 40 x 20 mm ince kanallara ve Ø 20 mm kanallara montajı yapılır. Sadece Salbei mekanizmalar ile kullanılabilir.
		Tekli sıva üstü kasa
10	7 671 47	○ Beyaz
5	7 674 47	● Bej
		İkili sıva üstü kasa
10	7 671 48	○ Beyaz
5	7 674 48	● Bej

Salbei™

USB Şarj prizleri

7 673 31+7 671 94

7 673 31+7 671 97

Amb.	Ref.	USB şarj prizleri
		İkili USB şarj prizi, 2400 mA
1	7 671 94	○ Beyaz
1	7 674 94	● Bej
		İkili USB şarj prizi, 3A, A+C tipi
1	7 671 97	○ Beyaz
1	7 674 97	● Bej
		İkili USB şarj prizi, 3A, C+C tipi
1	7 671 98	○ Beyaz
1	7 674 98	● Bej

Salbei™

Çerçeveler

7 673 41

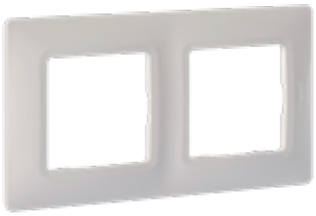

7 673 32

Amb.	Ref.	Çerçeveler
		Beyaz çerçeveler
25	7 673 31	Tekli
15	7 673 32	İkili
10	7 673 33	Üçlü
1	7 673 34	Dörtlü
1	7 673 35	Beşli
		Bej çerçeveler
25	7 673 41	Tekli
15	7 673 42	İkili
10	7 673 43	Üçlü
1	7 673 44	Dörtlü
1	7 673 45	Beşli

Salbei™ selection

Kumanda mekanizmaları

7 678 00 + 7 675 51

7 673 00 + 7 673 61

Mekanizmalar tuş kapağı ile birlikte temin edilir ve tekli ya da çoklu çerçeveler ile tamamlanır. Sıva altı veya üstü kasalara tırnaklı veya vidalı montaj. (Halojen içermez) mekanizma ve kaide. Ultraviyole ışınlara dayanıklı Kendiliğinden sönme:
• çalışan parçaları yerinde tutan yalıtkan parçalar için: + 850° C / 30 s.
• yalıtkan malzemeden yapılan diğer parçalar için: + 650° C / 30 s.

Amb.	Ref.	Kumanda mekanizmaları
		Anahtar, 10 AX - 250 V~
12	7 672 00	Alüminyum
12	7 673 00	Antrasit
12	7 675 00	Şampanya
12	7 678 00	Füme
		Vavien, 10 AX - 250 V~
12	7 672 01	Alüminyum
12	7 673 01	Antrasit
12	7 675 01	Şampanya
12	7 678 01	Füme
		Komütatör, 10 AX - 250 V~
12	7 672 06	Alüminyum
12	7 673 06	Antrasit
12	7 675 06	Şampanya
12	7 678 06	Füme
		Komütatör vavien, 10 AX - 250 V~
12	7 672 02	Alüminyum
12	7 673 02	Antrasit
12	7 675 02	Şampanya
12	7 678 02	Füme
		Üçlü anahtar, 10 AX - 250 V~
12	7 672 03	Alüminyum
12	7 673 03	Antrasit
12	7 675 03	Şampanya
12	7 678 03	Füme
		Permütatör, 10 AX - 250 V~
		Vavien kurulumuna eklenerek üçüncü bir kontrol noktasını mümkün kılar.
12	7 672 04	Alüminyum
12	7 673 04	Antrasit
12	7 675 04	Şampanya
12	7 678 04	Füme
		Liht butonu, 6A - 250 V~
12	7 672 80	Alüminyum
12	7 673 80	Antrasit
12	7 675 80	Şampanya
12	7 678 80	Füme
		Komütatör liht butonu
12	7 672 78	Alüminyum
12	7 673 78	Antrasit
12	7 675 78	Şampanya
12	7 678 78	Füme
		Panjur-Stor anahtarı, 6 AX - 250 V~
		Motorun direkt kontrolü için 3 seviye: yukarı-dur-aşağı
12	7 672 09	Alüminyum
12	7 673 09	Antrasit
12	7 675 09	Şampanya
12	7 678 09	Füme
		Panjur-Stor liht
12	7 672 69	Alüminyum
12	7 673 69	Antrasit
12	7 675 69	Şampanya
12	7 678 69	Füme

Dimmer, energy saver, prizler

7 672 10 + 7 673 51

Mekanizmalar tuş kapağı ile birlikte temin edilir ve tekli ya da çoklu çerçeveler ile tamamlanır. Sıva altı veya üstü kasalara tırnaklı veya vidalı montaj.
Halojen içermez mekanizma ve kaide. Ultraviyole ışınlara dayanıklı.
Kendiliğinden sönme:
• Çalışan parçaları yerinde tutan yalıtkan parçalar için: + 850° C / 30 s.
• Yalıtkan malzemeden yapılan diğer parçalar için: + 650° C / 30 s.

Amb.	Ref.	
		Çevirmeli dimmer
		Standart anahtar mekanizmasının yerine monte edilebilir. Sınırsız dönebilen düğme. Çevrilebilir düğme ortasından ON/OFF
		LED çevirmeli dimmer 300 W RLC
1	7 672 12	Alüminyum
1	7 673 12	Antrasit
1	7 675 12	Şampanya
1	7 678 12	Füme
		Energy saver
		Energy saver
		30 sn. gecikmeli
1	7 672 11	Alüminyum
1	7 673 11	Antrasit
1	7 675 11	Şampanya
1	7 678 11	Füme
		Prizler
		Topraklı priz
12	7 672 14	Alüminyum
12	7 673 14	Antrasit
12	7 675 14	Şampanya
12	7 678 14	Füme
		Çocuk korumalı topraklı priz
12	7 672 15	Alüminyum
12	7 673 15	Antrasit
12	7 675 15	Şampanya
12	7 678 15	Füme
		1xC tipi USB şarj prizi + 2P+T Priz, 1500mA
12	7 672 88	Alüminyum
		İkili topraklı priz
		2 modül buata montaj yapılır.Komple (çerçeve ile bilikte) temin edilir.
10	7 672 16	Alüminyum
10	7 673 16	Antrasit
10	7 675 16	Şampanya
10	7 675 18	Şampanya
10	7 678 16	Füme
		Fransız standardı çocuk korumalı topraklı priz, UPS
12	7 672 17	Alüminyum
12	7 673 17	Antrasit
12	7 675 17	Şampanya
12	7 678 17	Füme
		Kapaklı çocuk korumalı topraklı priz
10	7 672 18	Alüminyum
10	7 673 18	Antrasit
10	7 675 18	Şampanya
10	7 678 18	Füme

Salbei™ selection

TV prizleri

7 675 18 + 7 673 71

7 678 27 + 7 675 51

Amb.	Ref.	
		TV prizleri
		TV prizi geçişli 14dB
12	7 672 23	Alüminyum
12	7 673 23	Antrasit
12	7 675 23	Şampanya
12	7 678 23	Füme
		TV prizi geçişli sonlu 5dB
12	7 672 26	Alüminyum
12	7 673 26	Antrasit
12	7 675 26	Şampanya
12	7 678 26	Füme
		TV prizi yıldız bağlantılı 1,5dB
12	7 672 57	Alüminyum
12	7 673 57	Antrasit
12	7 675 57	Şampanya
12	7 678 57	Füme
		TV prizi F tipi
12	7 672 25	Alüminyum
12	7 673 25	Antrasit
12	7 675 25	Şampanya
12	7 678 25	Füme
		TV/SAT prizleri
		TV/SAT prizi, geçişli, 14 dB
12	7 672 27	Alüminyum
12	7 673 27	Antrasit
12	7 675 27	Şampanya
12	7 678 27	Füme
		TV/SAT prizi, sonlu, 12 dB
12	7 672 28	Alüminyum
12	7 673 28	Antrasit
12	7 675 28	Şampanya
12	7 678 28	Füme

Salbei™ selection

TV prizleri, TV priz kapakları, telefon ve data prizleri

7 675 58 + 7 673 71

Mekanizmalar tuş kapağı ile birlikte temin edilir ve tekli ya da çoklu çerçeveler ile tamamlanır.
Sıva altı veya üstü kasalara tırnaklı veya vidalı montaj.
Halojen free (Halojen içermez) mekanizma ve kaide
Ultraviyole ışınlara dayanıklı
Kendiliğinden sönme:
• çalışan parçaları yerinde tutan yalıtkan parçalar için: + 850° C / 30 s.
• yalıtkan malzemeden yapılan diğer parçalar için: + 650° C / 30 s.

Amb.	Ref.	TV/SAT prizleri (devamı)
		TV priz kapakları
		TV priz kapağı, 2/3 delik
10	7 672 60	Alüminyum
10	7 673 60	Antrasit
10	7 675 60	Şampanya
10	7 678 60	Füme
		Telefon ve data prizleri
		RJ 11, 1 çıkış
12	7 672 29	Alüminyum
12	7 673 29	Antrasit
12	7 675 29	Şampanya
12	7 678 29	Füme
		RJ 45 priz cat 5 UTP
12	7 672 38	Alüminyum
12	7 673 38	Antrasit
12	7 675 38	Şampanya
12	7 678 38	Füme
		RJ 45 priz cat 6 UTP
12	7 672 39	Alüminyum
12	7 673 39	Antrasit
12	7 675 39	Şampanya
12	7 678 39	Füme
		2xRJ 45 priz cat 6 UTP
12	7 672 40	Alüminyum
12	7 673 40	Antrasit
12	7 675 40	Şampanya
12	7 678 40	Füme
		RJ 11 + RJ 45 priz cat 6 UTP
12	7 672 37	Alüminyum
12	7 673 37	Antrasit
12	7 675 37	Şampanya
12	7 678 37	Füme

Salbei™ selection

USB Şarj prizleri, diğer ürünler

7 672 21 + 7 673 51

7 673 47

Amb.	Ref.	USB şarj prizleri
		İkili USB şarj prizi, 2400 mA
1	7 672 94	Alüminyum
1	7 673 94	Antrasit
1	7 675 94	Şampanya
1	7 678 94	Füme
		İkili USB şarj prizi, 3A, A+C tipi
1	7 673 97	Antrasit
1	7 675 97	Şampanya
		İkili USB şarj prizi, 3A, C+C tipi
1	7 673 98	Antrasit
1	7 675 98	Şampanya

Amb.	Ref.	Diğer ürünler
		Kablo çıkışı
		Kablo çapı maks. 12 mm
10	7 672 20	Alüminyum
10	7 673 20	Antrasit
10	7 675 20	Şampanya
10	7 678 20	Füme
		Boşluk kapağı
10	7 672 21	Alüminyum
10	7 673 21	Antrasit
10	7 675 21	Şampanya
10	7 678 21	Füme
		Sistem armada mekanizma için adaptör
10	7 672 89	Alüminyum
10	7 673 89	Antrasit
10	7 675 89	Şampanya
10	7 678 89	Füme
		Sıva üstü kasalar
		Yatay veya dikey montaj
		20 x 15.5 mm, 32 x 12.5 mm, 40 x 20 mm ince kanallara ve Ø 20 mm kanallara montajı yapılır.
		Sadece Salbei mekanizmalar ile kullanılabilir.
		Tekli sıva üstü kasa
10	7 672 47	Alüminyum
10	7 673 47	Antrasit
10	7 675 47	Şampanya
10	7 678 47	Füme
		İkili sıva üstü kasa
5	7 672 48	Alüminyum
5	7 673 48	Antrasit
5	7 675 48	Şampanya
5	7 678 48	Füme

7 673 51

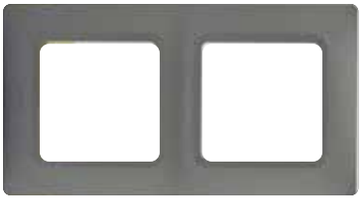
7 675 52

Amb.	Ref.	Çerçeveler
		Alüminyum çerçeveler
25	7 673 51	Tekli
15	7 673 52	İkili
10	7 673 53	Üçlü
1	7 673 54	Dörtlü
1	7 673 55	Beşli
		Antrasit çerçeveler
25	7 673 61	Tekli
15	7 673 62	İkili
10	7 673 63	Üçlü
1	7 673 64	Dörtlü
1	7 673 65	Beşli
		Şampanya çerçeveler
25	7 673 71	Tekli
15	7 673 72	İkili
10	7 673 73	Üçlü
1	7 673 74	Dörtlü
1	7 673 75	Beşli
		Füme çerçeveler
25	7 675 51	Tekli
15	7 675 52	İkili
10	7 675 53	Üçlü
1	7 675 54	Dörtlü
1	7 675 55	Beşli

Salbei™ mekanizma teknik özellikler

Kumanda mekanizmaları

Anahtar
7 67X 00

10 AX - 250 V~
13 mm

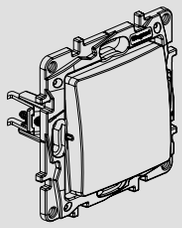

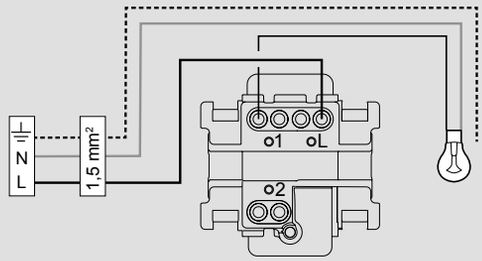

Vavien
7 67X 01

10 AX - 250 V~
13 mm

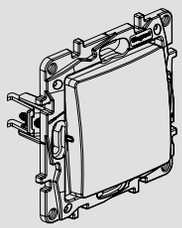

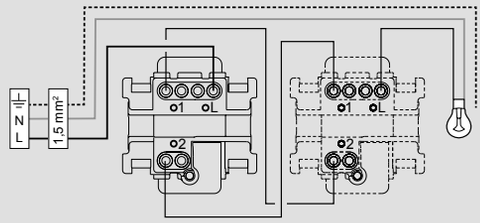

Liht butonu
7 67X 05

6 A - 250 V~
13 mm

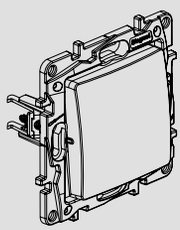

Işıklı

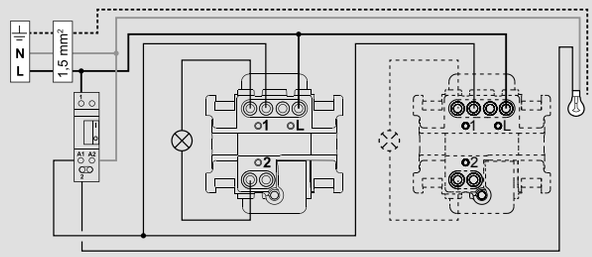

Komütatör
7 67X 06

10 AX - 250 V~
13 mm

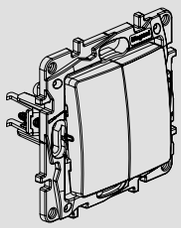

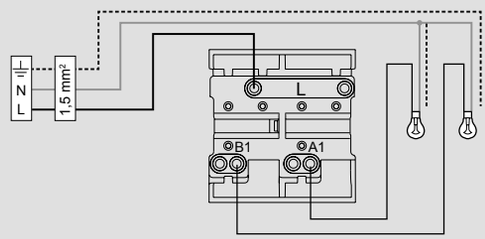

Salbei™ mekanizma teknik özellikler

Kumanda mekanizmaları

Komütatör vavien
7 67X 02

10 AX - 250 V~
13 mm

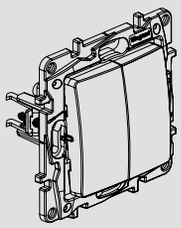

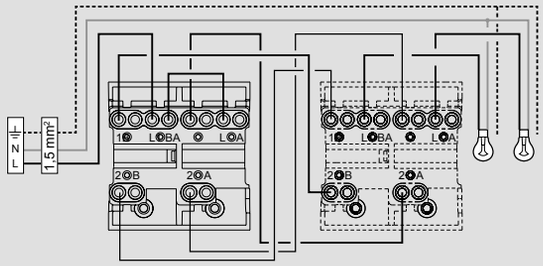

Üçlü anahtar
7 67X 03

10 AX - 250 V~
10 mm

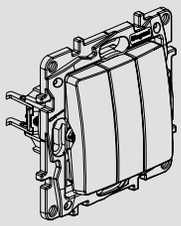

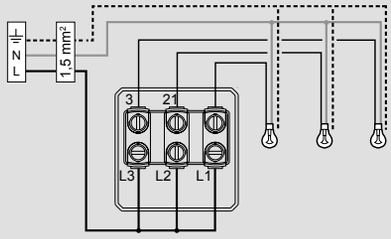

Permütatör
7 67X 04

10 AX - 250 V~
10 mm

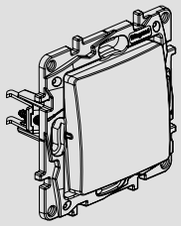

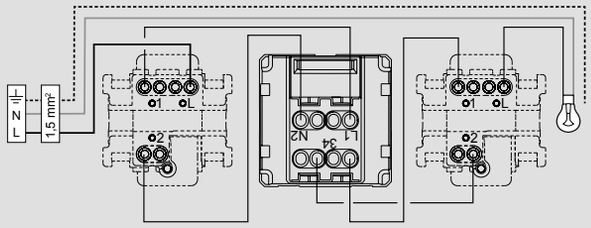

Işıklı liht butonu
7 67X 67*

6 A - 250 V~
13 mm

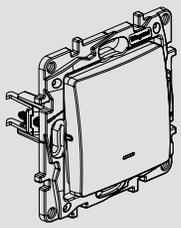

Işıklı

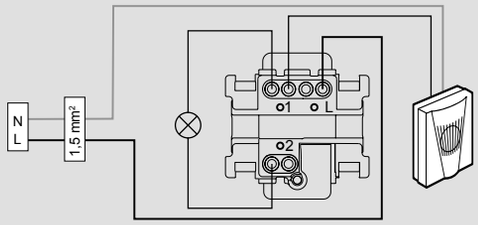

*Sadece renkli mekanizmalar

Permütatör anahtar
7 67X 09

10 AX - 250 V~
8 mm

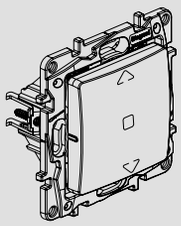

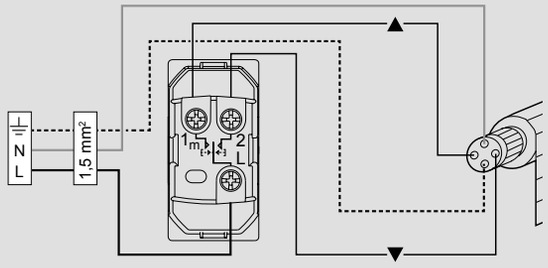

Panjur/stor liht butonu
7 67X 69

6 A - 250 V~
8 mm

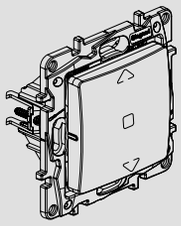

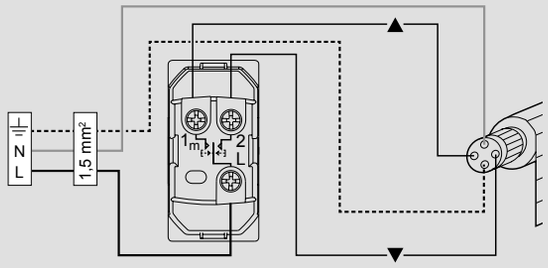

Salbei™ mekanizma teknik özellikler

LED lamba

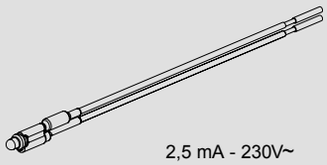

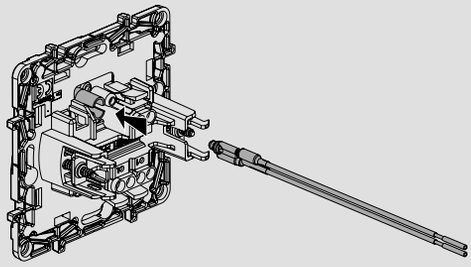

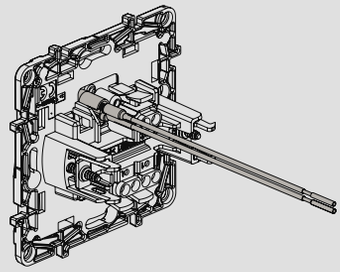

liht butonu
7 67X 05

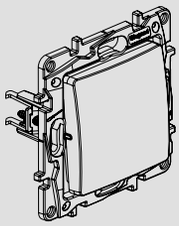

6 A - 250 V~

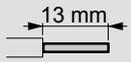

Işıklı

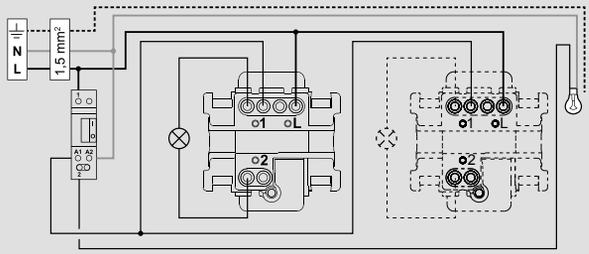

Komütatör
7 67X 06

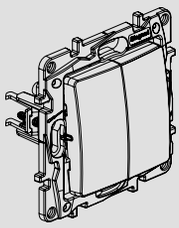

10 AX - 250 V~

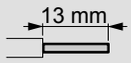

Işıklı

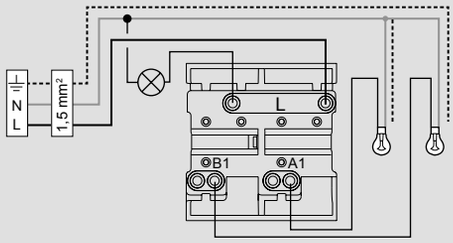

Uyarıcılı

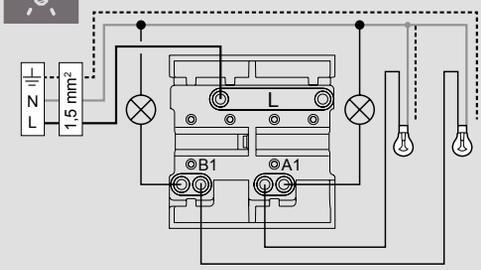

Salbei™ mekanizma teknik özellikler

LED lamba

Komütatör liht
7 67X 68

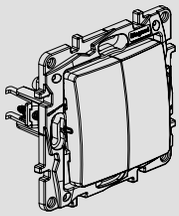

6 A - 250 V~

13 mm

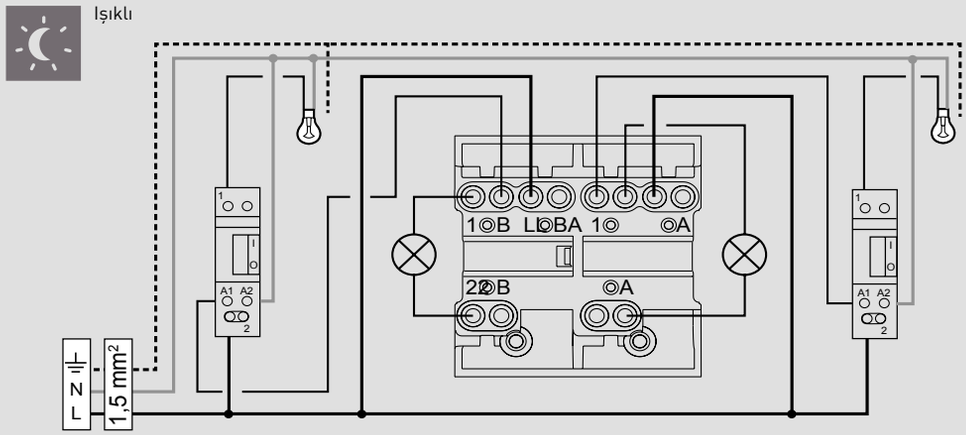

Komütatör vavien
7 67X 02

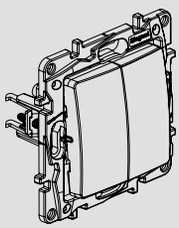

10 AX - 250 V~

10 mm

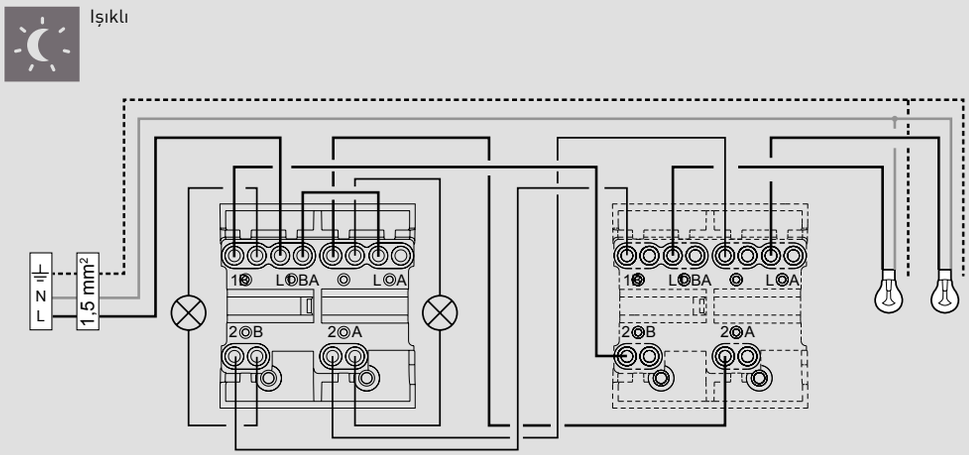

Permütatör
7 67X 04

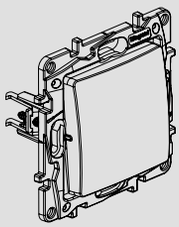

10 AX - 250 V~

10 mm

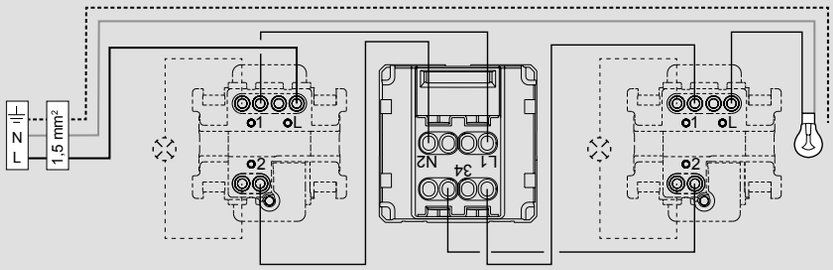

*Sadece renkli mekanizmalar

Salbei™ mekanizma teknik özellikler

Prizler

Topraklı priz
7 67X 14

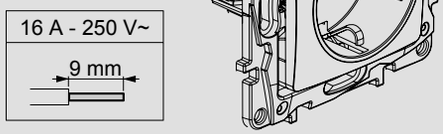

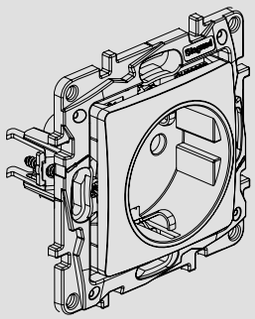

Çocuk korumalı topraklı priz
7 67X 15

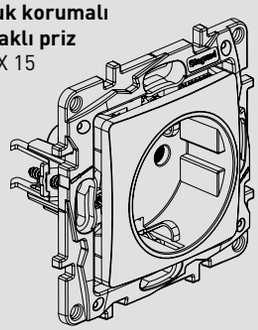

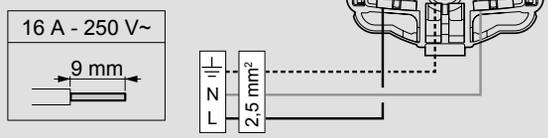

İkili topraklı priz
7 67X 16

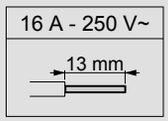

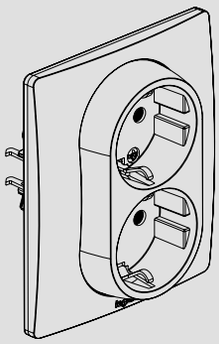

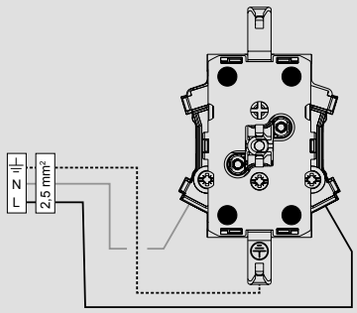

Fransız standardı topraklı priz
7 67X 17

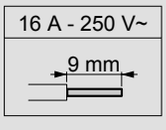

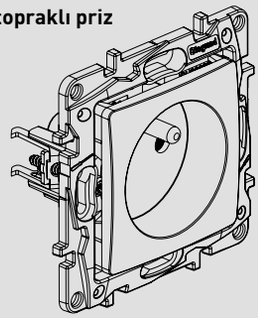

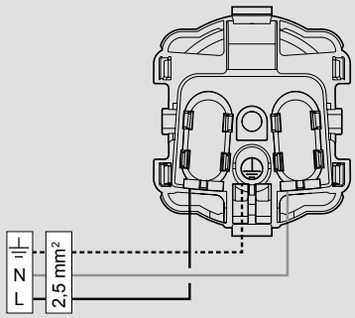

Kapaklı topraklı priz
7 67X 18

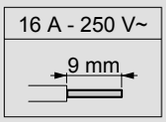

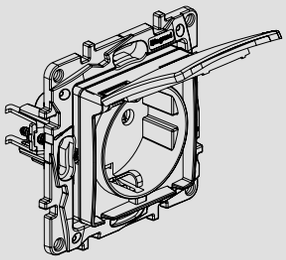

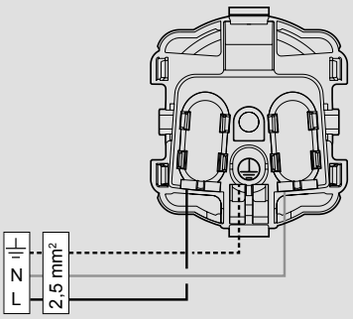

Fransız standardı çocuk topraklı priz
7 67X 19

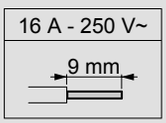

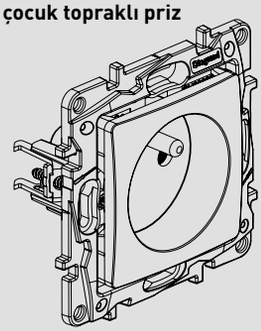

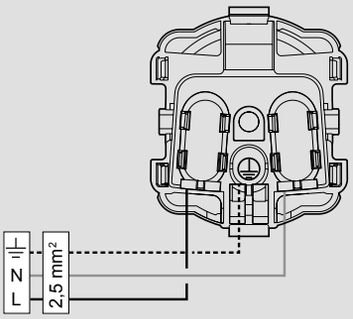

LED dimmer çevirmeli
7 67X 12

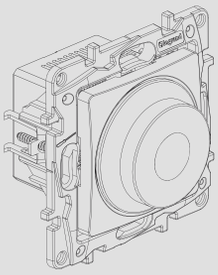

-10°C ... +70°C0	°C ... +35°C	40 mm	U 100 .. 240 V~ 50 / 60 Hz	8 mm 1... 2,5 mm²

	RL		C/L	DimmableD	immable LED
200-240V~ 50 / 60 Hz	5.. 300 W5	.. 300 VA	5.. 300 VA	5.. 75 W <= 10 x	
100-200V~ 50 / 60 Hz	5.. 150 W5	.. 150 VA	5.. 150 VA	5.. 37 W <= 10 x	

Bağlantı şeması

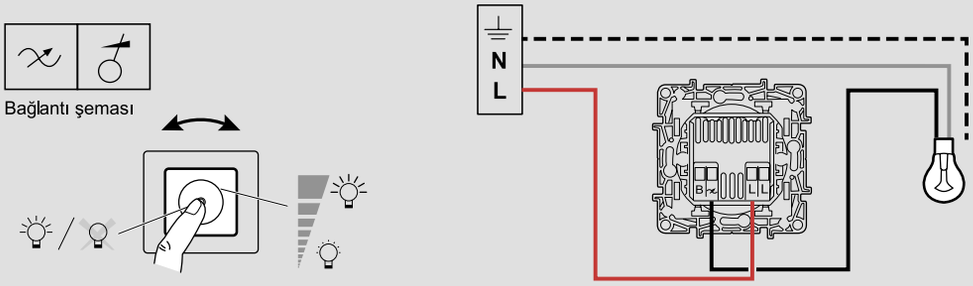

Vavien anahtar ile kullanımı

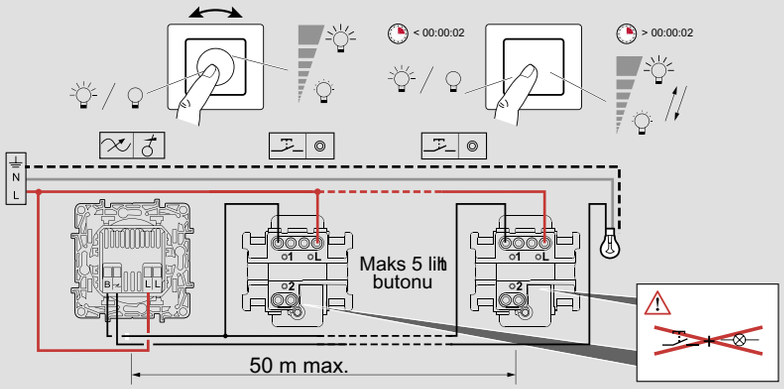

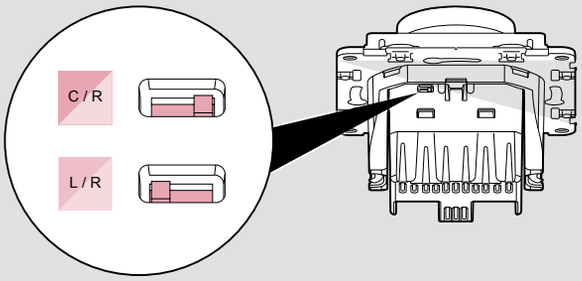

Salbei™ mekanizma teknik özellikler

Dimmerler (devamı)

LED dimmer çevirmeli
7 67X 12

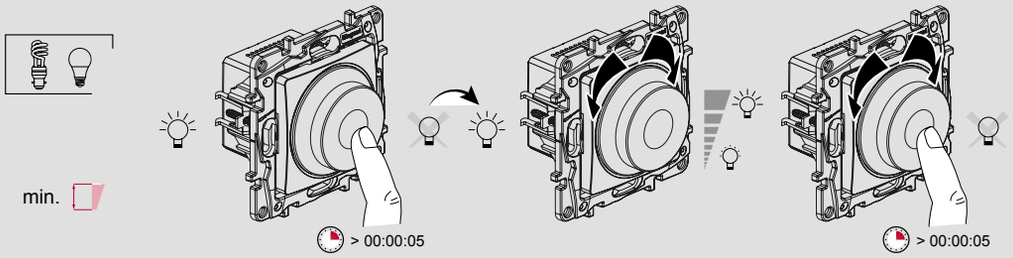

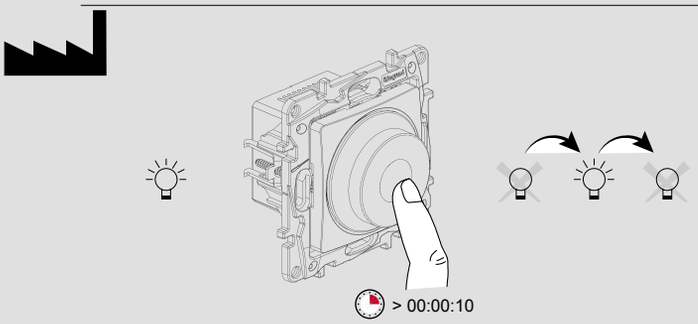

Dimmer 400 W
7 67X 17

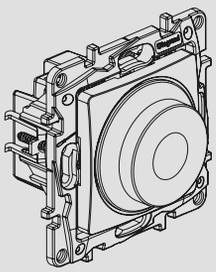

35° / 0°				
100-240 V 50/60 Hz	2 x 2,5 mm²			
240 V	Max.	400 W	400 W	400 VA
	Min.	20 W	20 W	20 VA
100 V	Max.	200 W	200 W	200 VA
	Min.	20 W	20 W	20 VA

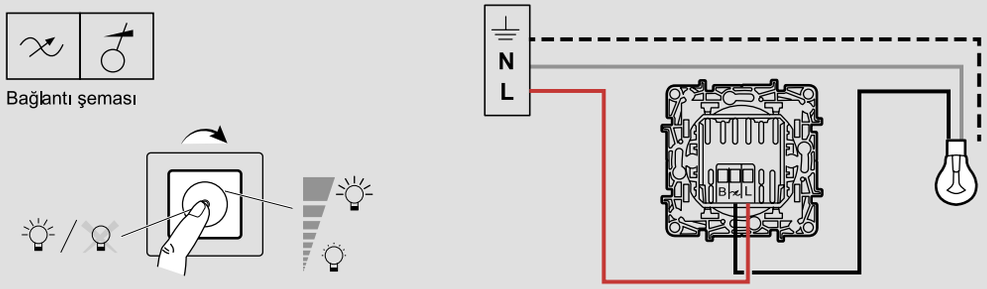

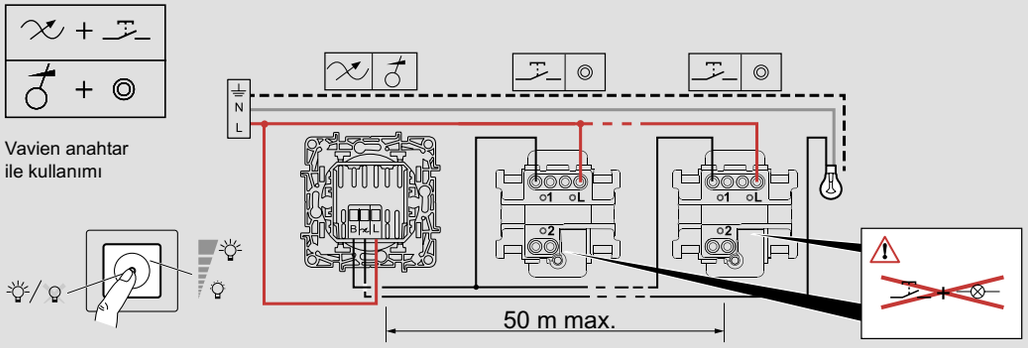

Energy saver (devamı)
7 67X 11

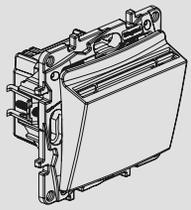

UP				
110 / 230V~ 50/60Hz	< 12W / 230 V~ < 3W / 110 V~	230 V~ 2A 60VA	2x2,5mm²	-10 ºC +55 ºC

Montaj şekilleri

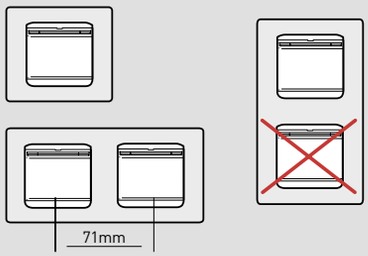

Bağlantı şeması

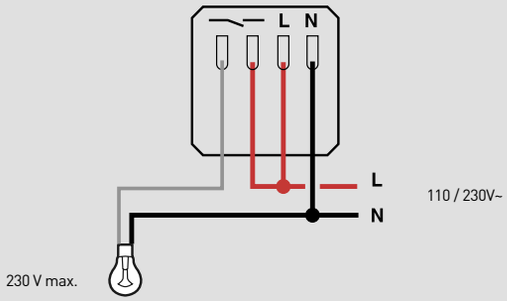

Montaj

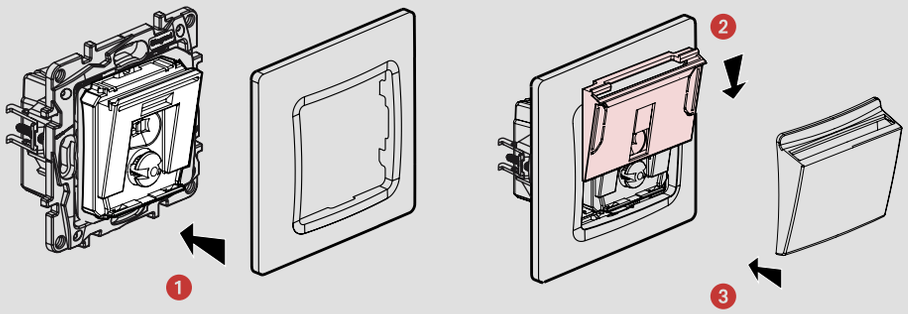

Energy saver (devamı)
7 67X 11

Çalışma

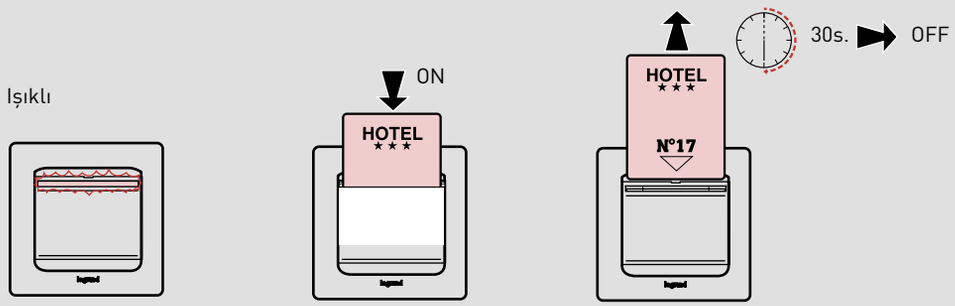

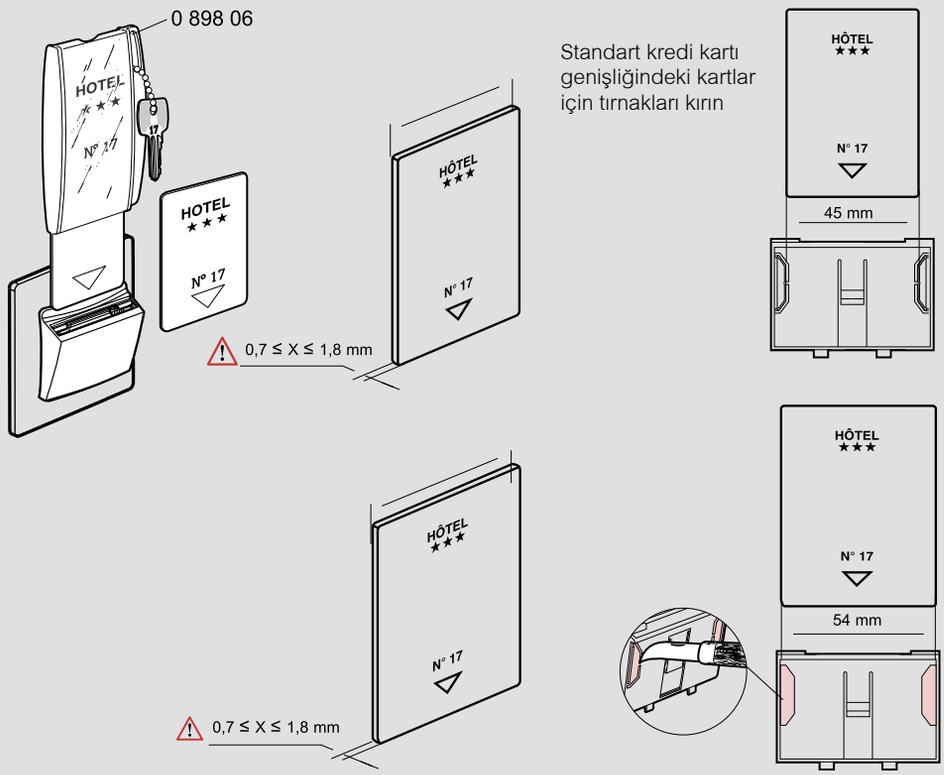

Bakım

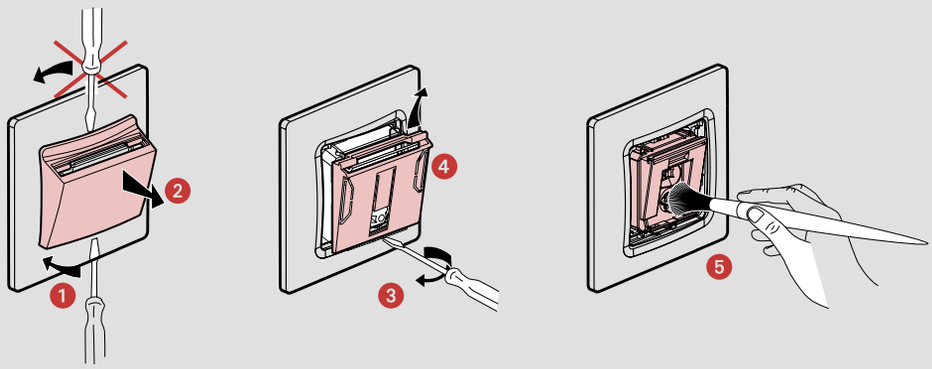

Geçiş sonlu TV prizleri
7 67X 23/26

TV (5 - 862 MHz)	7 67X 23	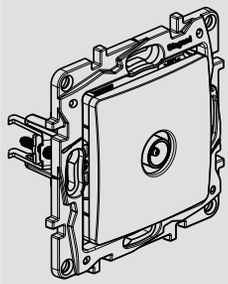	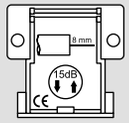	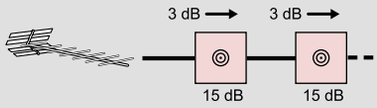
	7 67X 26		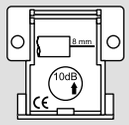	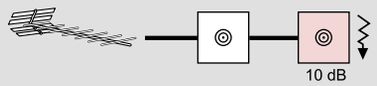

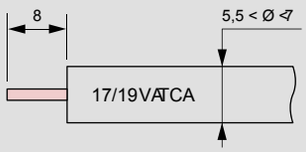

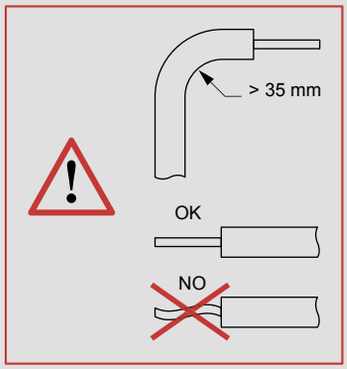

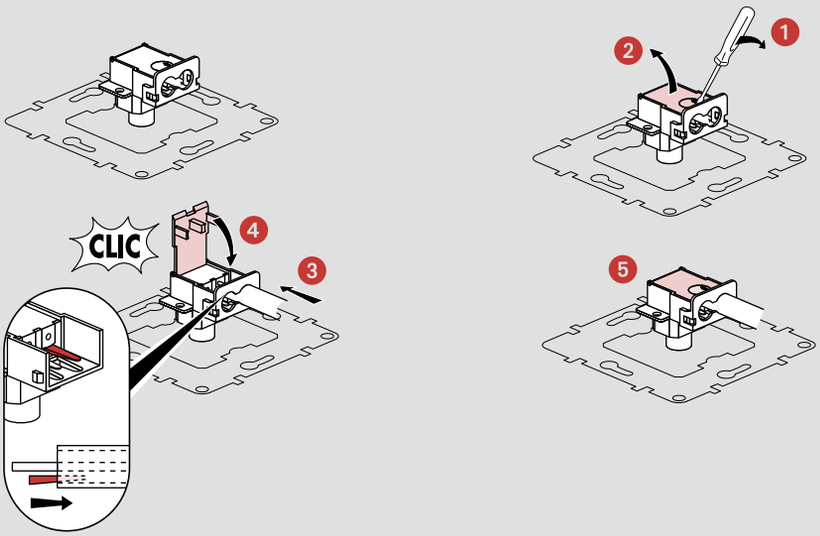

TV-SAT
7 67X 27/28

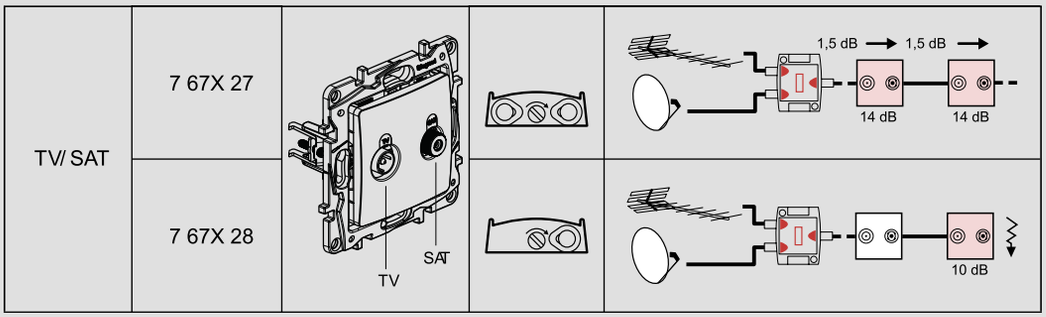

				Return channel	VHF1	R	VHF3	UHF	IF1	IF2
		-mA DC	22 KHz 0,6 V	4-30 MHz	47-68 MHz	87,5-108 MHz	120-470 MHz	470-862 MHz	950-2150 MHz	2150-2400 MHz
7 67X 27	TV			14 dB						
	SAT	500 mA	1,5 dB						14 dB	
7 67X 28	TV			10 dB						
	SAT	500 mA	1,5 dB						10 dB	

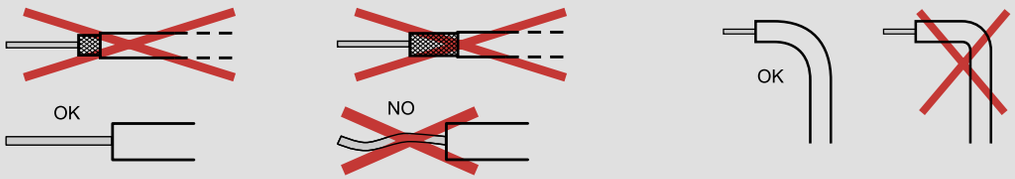

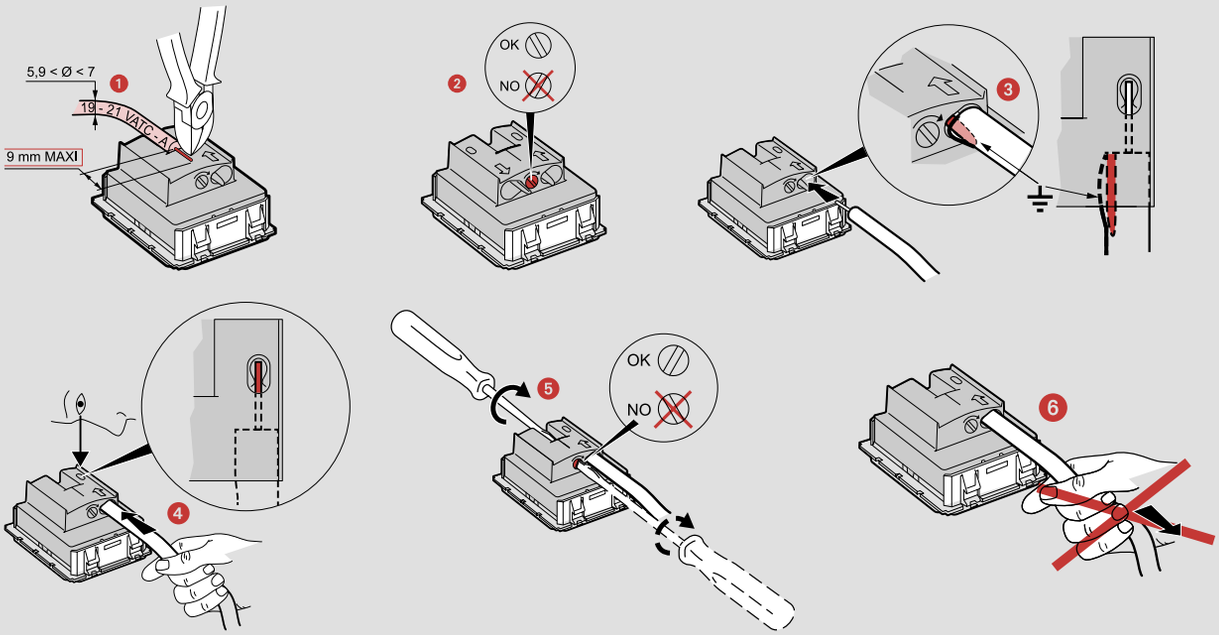

Telefon / data prizleri
7 67X 29/37/38/39/40

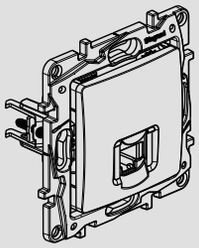

RJ 11	7 67X 29
RJ 11 + RJ 45 Cat 5e UTP	7 67X 37
RJ 45 Cat 5e UTP	7 67X 38
RJ 45 Cat 6 UTP	7 67X 39
2 RJ 45 Cat 6 UTP	7 67X 40

■ **RJ11**

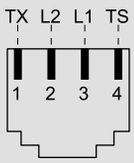

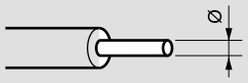

0,4 mm < Ø < 0,8 mm
26 AWG < Ø < 20 AWG

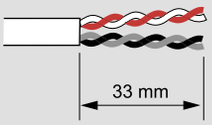

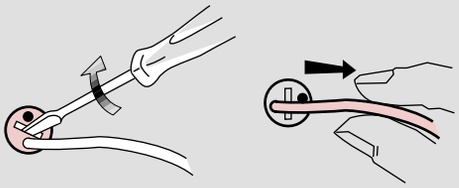

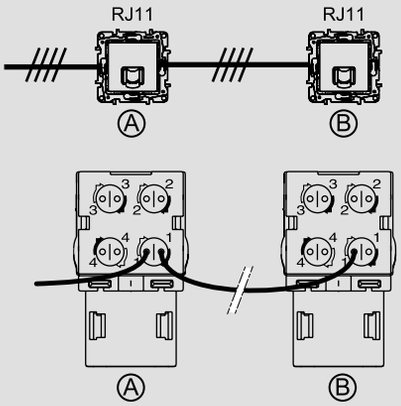

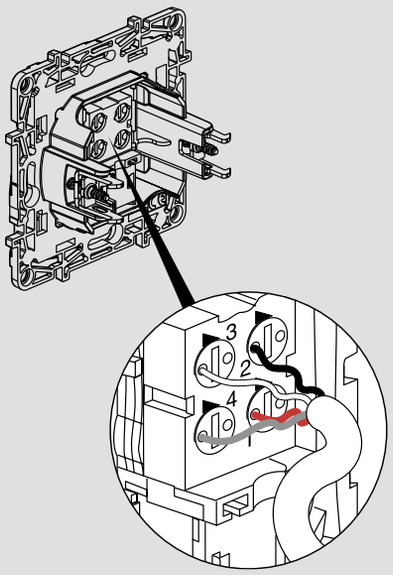

■ **RJ45**

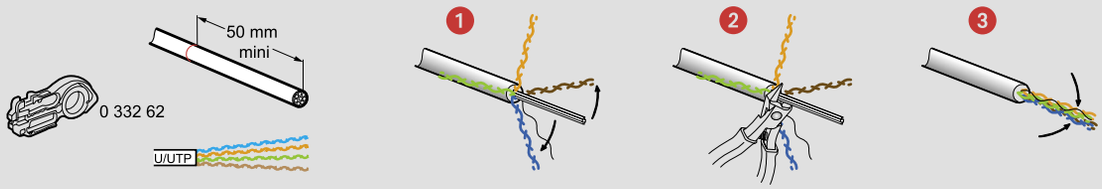
50 mm
mini
0 332 62
U/UTP
1
2
3

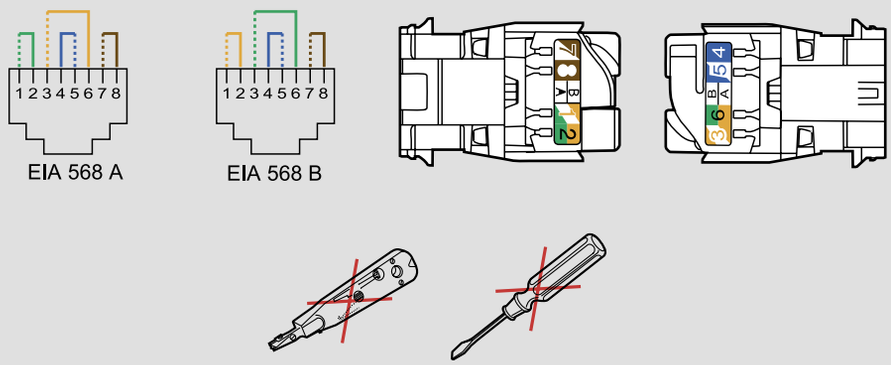
1 2 3 4 5 6 7 8
EIA 568 A
1 2 3 4 5 6 7 8
EIA 568 B

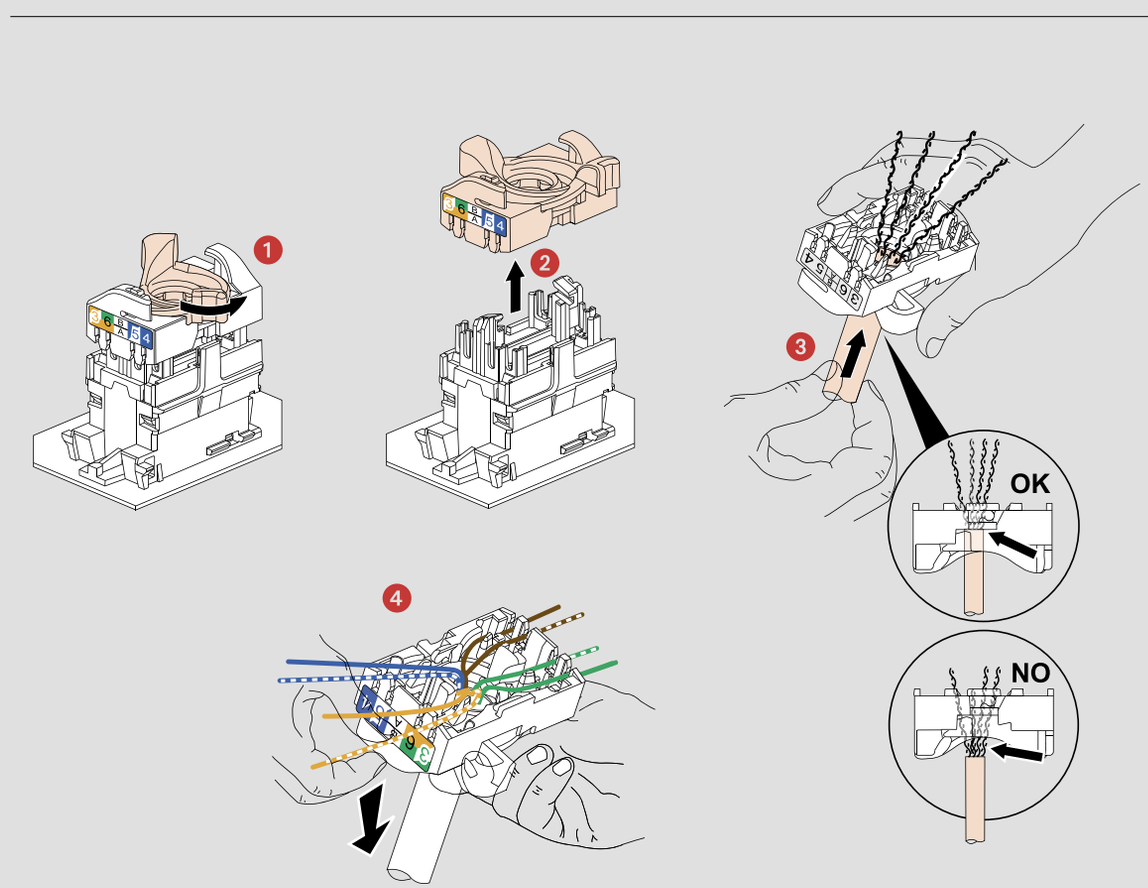
1
2
3
4
OK
NO

■ RJ45

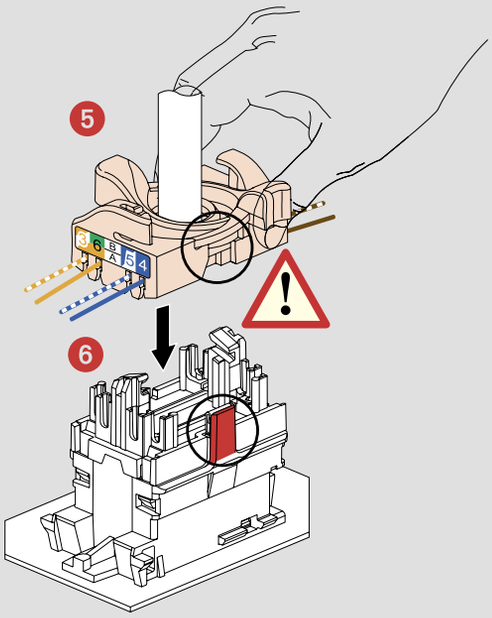

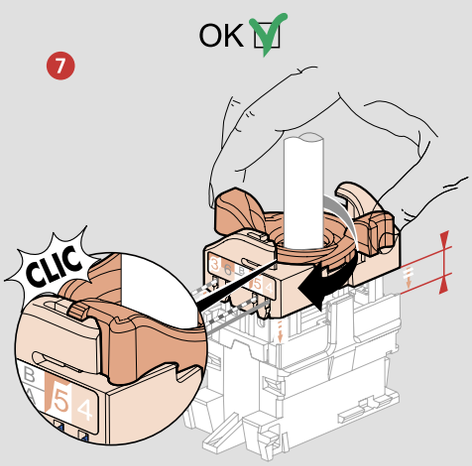

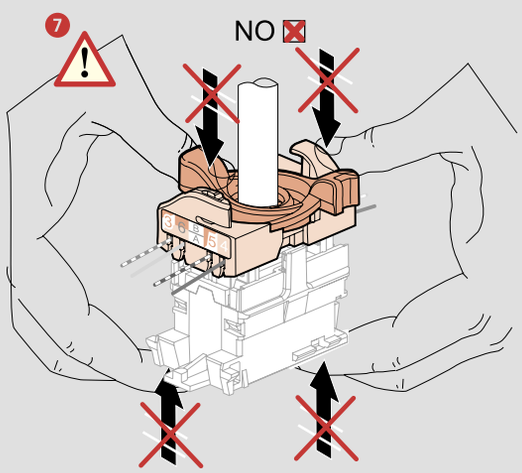

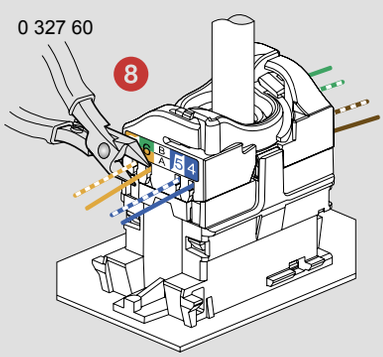

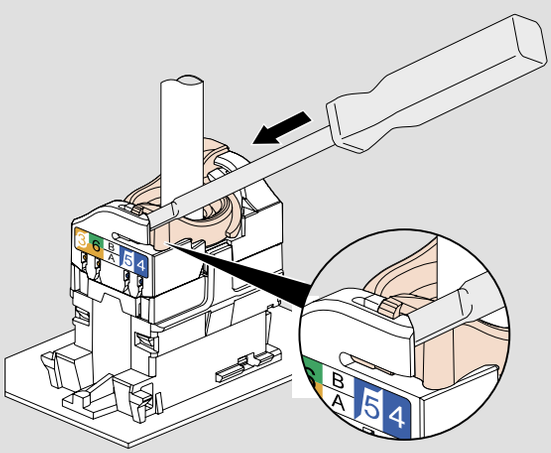

■ **RJ45**
7 67X 30/3740

1

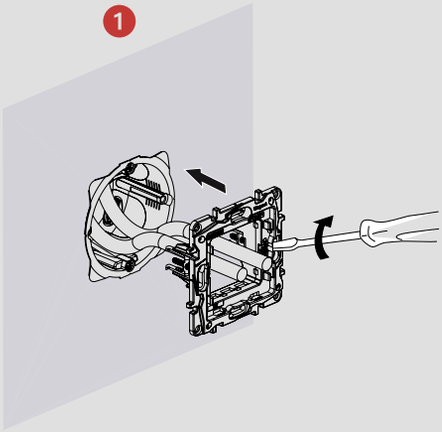

2

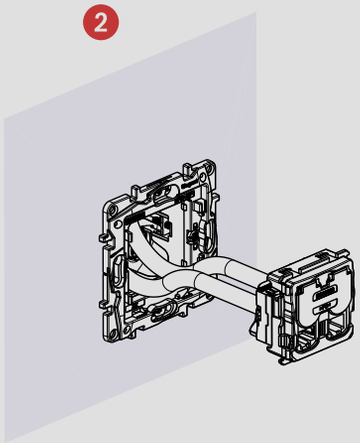

3

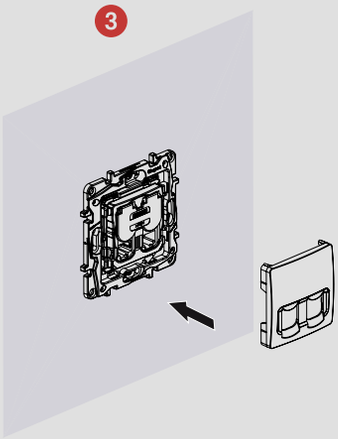

Çerçeve boyutları

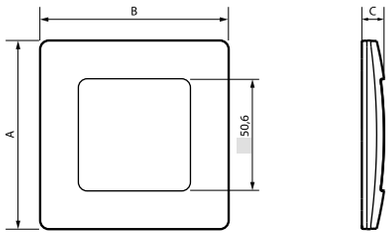

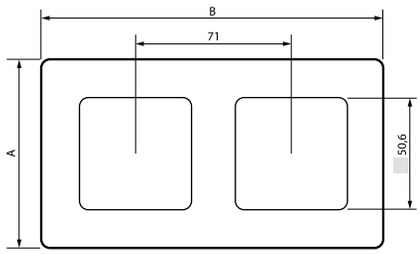

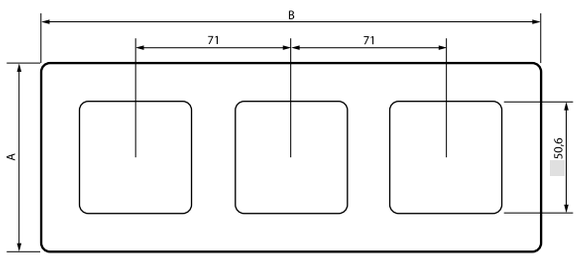

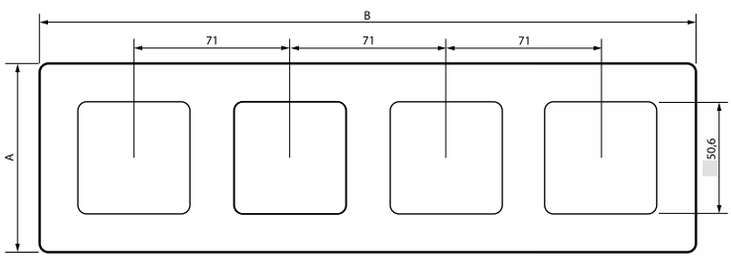

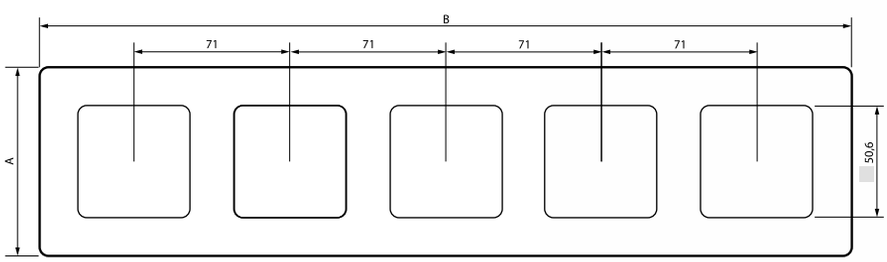

	A	B	C
Tekli çerçeve	86	86	10,15
2'li çerçeve merkezler arası 71mm	86	156	10,15
3'lü çerçeve merkezler arası 71mm	86	228	10,15
4'lü çerçeve merkezler arası 71mm	86	299	10,15
5'li çerçeve merkezler arası 71mm	86	370	10,15

Bölge Müdürlükleri

Genel Müdürlük
Esenşehir Mah. Hale Sk. No:6/1
34776 Ümraniye - İSTANBUL
Tel : (212) 368 28 00 (pbx)
: (212) 251 34 30
Faks : (216) 621 66 29
: (216) 622 55 50

Ankara Bölge Müdürlüğü
Timko İşyerleri Sitesi, Çamlıca
Mahallesi Anadolu Bulvarı No:
20/A-11 Merkez
06560 Yenimahalle - ANKARA
Tel : (312) 310 92 14
: (312) 310 82 15
Faks : (312) 312 28 88

Bursa Bölge Müdürlüğü
Üçevler mah. Bayraktepe sok.
Akay İş Merkezi No: 7 D: 5
16120 Nilüfer - BURSA
Tel : (224) 443 28 00
Faks : (224) 443 01 05

Ege Bölge Müdürlüğü
1203/11. Sokak Ömer Atlı
İş Merkezi No: 3 Kat: 7
D: 708-709 35110
35110 Yenişehir - İZMiR
Tel : (232) 469 23 33
Faks : (232) 469 26 66

Adana irtibat
GSM : (533) 968 16 91

Antalya irtibat
Tel : (232) 469 23 33
GSM : (549) 748 83 54
Faks : (232) 469 26 66

Eskişehir irtibat
GSM : (538) 575 16 65

Diyarbakır irtibat
GSM : (533) 968 16 79

Kayseri-Konya irtibat
GSM : (549) 748 87 92

Trabzon- Samsun irtibat
GSM : (549) 748 83 73

Teknik Destek Hattı

444 65 47

Pazartesi - Cuma
Saat 08:00'den 17:30'a kadar
E-mail: info.turkiye@legrand.com.tr

www.legrand.com.tr
instagram.com/legrand_turkiye
twitter.com/legrand_Turkiye
facebook.com/LegrandElektrik
youtube.com/LegrandTurkiyeTV
linkedin.com/legrand-turkiye

legrand

LEGRAND ELEKTRİK SANAYİ A.Ş.

Fabrika - Merkez
GOSB Gebze Organize Sanayi Bölgesi
İhsan Dede Cad. No: 112
41480 Gebze - KOCAELİ
Tel : (262) 648 90 00 (pbx)
Faks : (262) 751 12 57 - 751 12 67

© Legrand 02/ 2022