P17 Tempra PRO

SAĞLAM, KALİTELİ, HESAPLI.

16A'DEN 125A'E KADAR ENDÜSTRİYEL FİŞ VE PRİZ SERİSİ

BİNA ELEKTRİK VE DİJİTAL ALTYAPILARI İÇİN
ÜRÜN VE SİSTEMLER

legrand®

P17 TEMPRA PRO, tüm çalışma ortamlarına uygunluk

P17 Tempra Pro endüstriyel fiş ve prizler, tesisatların optimum seviyede işlemesini, kullanım kolaylığını ve kullanıcı güvenliğini artıran birçok yeni özellik ile yenilenmiştir. P17 Tempra Pro, su geçirmezlik, darbe direnci ve sıcaklık şartlarıyla ilgili spesifik sınırlandırmalar içeren, tüm iç ve dış mekan iş sahalarında kullanıma uygundur. (Ticari binalar, AVM'ler, hastaneler, endüstriyel tesisler, marinalar, lojistik ve depo merkezleri vb.)

IP 66/67
uzatma prizi

legrand

İÇ VE DIŞ MEKANLARDA SPESİFİK SINIRLANDIRMA İÇEREN (SU GEÇİRMEZLİK, SICAKLIK, VB.) TESİSATLAR İÇİN

İÇİNDEKİLER

Hizmet devamlılığı 2
Hızlı kurulum 4
Kullanım kolaylığı ve güvenlik 6
Aksesuarlar 8
Yangına dayanım 10
Seçim tablosu 12

P17 TEMPRA PRO, hizmet devamlılığı

Legrand, profesyonel kullanıcıların 16A'den 125A'e kadar beklentilerini IP44 ve IP 66/67 endüstriyel yeni fiş ve prizleriyle karşılamaktadır.

Kullanım ve uygulama kolaylığı, dayanımı, güvenlik ve sağlamlığı ile P17 endüstriyel prizler tüm ihtiyaçlarınıza rahatlıkla cevap vermektedir.

IP44

ENDÜSTRİYEL PRİZLER İÇ VE DIŞ ORTAM KULLANIMLARINDA, HER YÖNDEN GELEN SU DAMLALARINA KARŞI KORUMA SAĞLAR.

Düz fişler

Uzatma prizleri

Eğik makina prizleri

- 16 ila 32 A
- 2 P+ T / 3 P+T / 3 P+N+T
- 100 ila 500 V∿
- 50/60 Hz
- Vidalı bağlantı

LEGRAND, ENDÜSTRİYEL FİŞ PRİZ ÜRÜNLERİYLE UYUMLU OLARAK YENİLENMİŞ SERİSİ P17 TEMPRA PRO

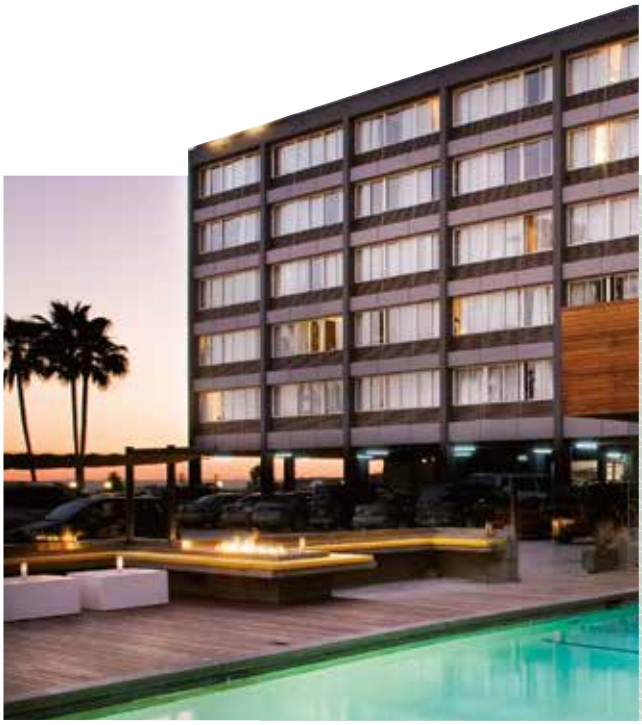

P17 TEMPRA PRO TÜM BÜYÜK PROJELER İÇİN (HAVALİMANLARI, VERİ MERKEZLERİ, OTELLER, ENDÜSTRİYEL TESİSLER VB.) UYGUNDUR.

IP66/67

HER TÜRLÜ AĞIR ŞARTLARA KARŞI DAYANIKLI IP66/67 PRİZLER, GEÇİCİ SÜREYLE SUYA GÖMÜLMEYE KARŞI KORUMA SAĞLAR. (YAĞMUR, SEL,VB.)

Duvar prizleri

Düz fişler

Uzatma prizleri

Eğik makina prizleri

Duvar prizleri

P17 TEMPRA PRO, hızlı kurulum

Şantiyelerinizde montaj kolaylığı ile zaman kazandırarak iş gücünden tasarruf sağlayacaktır.
P17 Tempra Pro ürünleri, hızlı bağlantı, kolay montaj ve hatayı en aza indirgeyen kablo bağlantısı sağlayan özelliklere sahiptir.

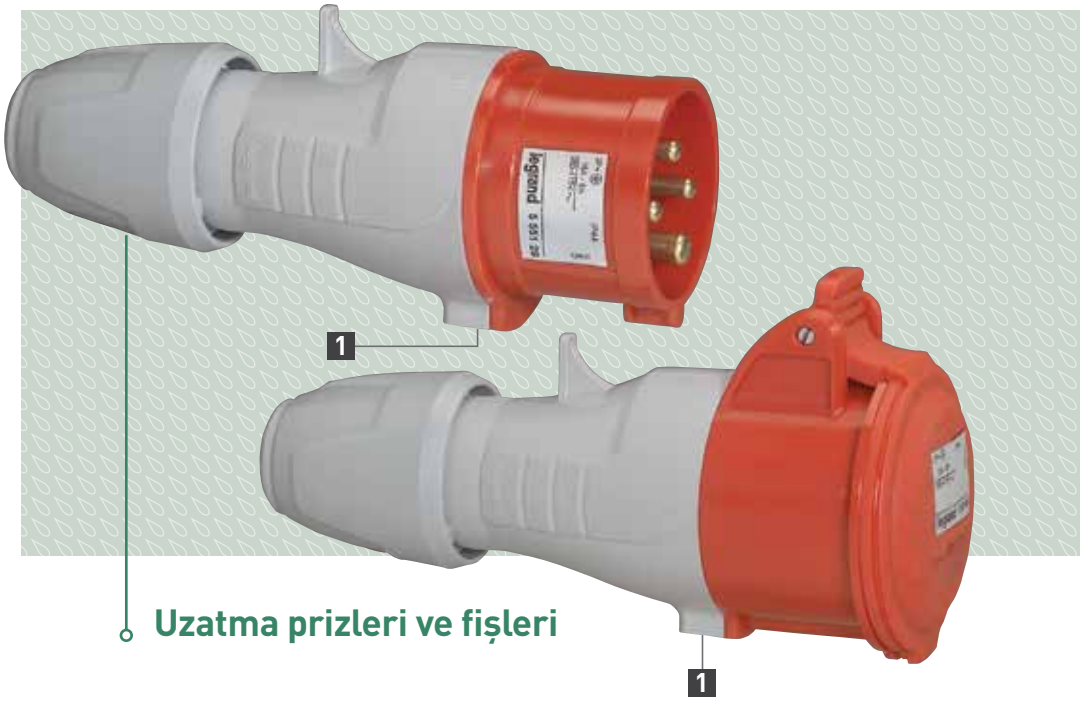

Uzatma prizleri ve fişleri

UZATMA FİŞ VE PRİZLERİN MONTAJ KOLAYLIKLARI

1 HIZLI AÇMA / KAPAMA SİSTEMİ

Tornavida işaretinin belirtildiği yuvaya tornavida yardımıyla bastırıldıktan sonra ürün çevrilerek kablo bağlatılarının yapıldığı noktaya kolay erişim imkanı sağlar. Kablo bağlantısı yapıldıktan sonra tekrar alt ve üst kısmı birleştirilen ürün çevirme işlemi tersine yapıldığında otomatik olarak kapanır ve kullanıma hazır hale gelir.

2 GELİŞMİŞ KORUMA

Eğik makina prizlerinin arkasında bulunan plastik çıkarılabilir koruma kapağı bulunur.

KABLO SIYIRMA

Bağlantı yapılacak kablonun uzunluğunun tespiti için önceden ürün arkasına basılmış olan gerekli olan kablonun uzunluk ölçüsünü gösteren sembol vardır.

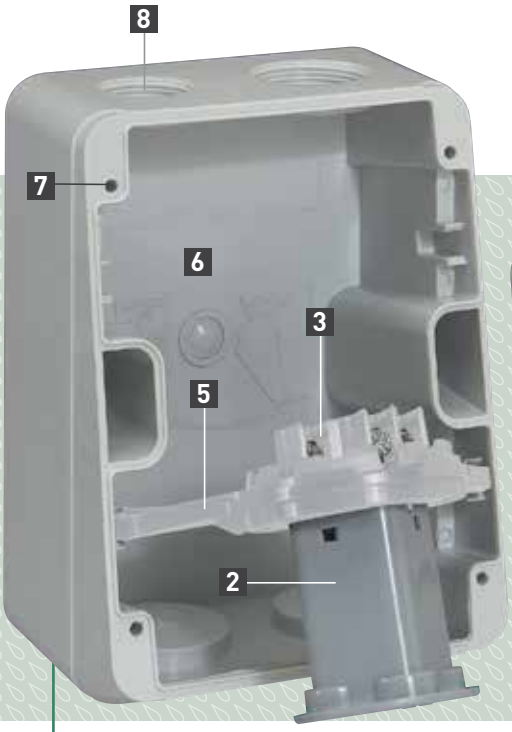

Duvar prizleri

8 KABLO GİRİŞLERİ

Üst ve alt kısmında, yer alan 4 adet kablo girişleri ve ISO rakor girişleri işaretlenmiştir.

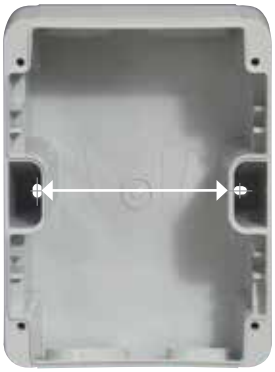

7 DAHA KOLAY MUHAFAZA

Sabitleme merkezleri 16 A ve kutunun arkasına işaretli 32 A prizler için eski değeriyle aynıdır. (70mm)

3 HER BİR TERMİNALE BİR VİDA .

Her seviye için aynı tip vida 16 ve 32A

4 KOLAY KAPAK SABİTLEME

Paslanmaz çelik vidalar sayesinde, yıldız veya düz uçlu tornavidalar sayesinde montaj imkanı.

5 KOLAY SÖKME

Ürünün aktif parçaları kablolama kolaylığı ve priz açısını değiştirmek için tabandan sökülebilir.

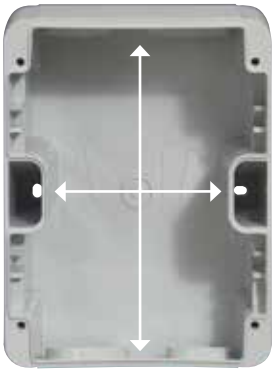

6 KOLAY KABLOLAMA

Kolay bağlantılar için optimum kablolama alanı

P17 TEMPRA PRO, kullanım kolaylığı ve güvenlik

Yeni P17 hayatı daha kolay ve kullanışlı hale getirmek için, dizayn ve güvenlik konularında kapsamlı bir araştırmaya tabi tutulmuştur.
Dar alanlarda kullanım boyutları, ürün bileşen içeriğindeki korozyon önleyici materyaller ile standartlara uygun bir çözümdür.

ÇEVRE DOSTU VE IEC 60309-1 VE 2 STANDARTLARINA UYUMLU YARATICI DİZAYN.

1 2 MONTAJ POZİSYONU

Sınırlı yüzey problemini çözen sıva üstü priz, kullanıcıya kutunun yerini değiştirmeden mevcut alana uyum için iki farklı montaj pozisyonu sunar (5° veya 25°)

2 KABLO TUTUCU

Kablo tutucu el ile sıkıştırılarak kablonun çıkmasına izin vermez.

3 KULLANIM KOLAYLIĞI

Mobil ürünlerin üzerindeki tutuş alanı ve kablo tutucu

GÜVENLİK VE ÇEVRE GÜVENLİĞİ

GÜVENLİK

IEC 60309-1&2 standartlarına uygun bağlantı terminalleri

Ürünler ISO 14001 ve ISO 9001 sertifikalı üretim merkezlerinde üretilmektedir.

Kimyasallara karşı yüksek direnç.
Polyamide 6 dan yapılan fiş ve prizler.

Anti-korozyon özellikli vidalar, paslanmaz çelik kaynaktan priz kapağı

-25 ten +40^{C} dayanıklılığı

ÇEVRE

Halojen Free, geri dönüştürülebilir bileşenlerden üretilir. (Silikon, PVC)

Çevreci ürün.
PeP ürünler (eco pasaport)

4 HARAKETLİ KORUMA KAPAĞI

Duvar prizleri ve eğik makina prizlerinde bulunan hareketli kapak sayesinde kolay bağlantı.

5 MARKA KONUMU

IP66/67 ürünlerinin kapağında kazınmış bilgiler kullanıcının açık ya da kapalı konumda olup olmadığını hızlı bir şekilde kontrol edebileceği anlamına gelir.
Priz deklanşör ve prizin üst kısmındaki yer alan bilgiler sayesinde kullanıcı tarafından kolayca tanınmasını sağlar.

6 PERÇİNLİ METAL ŞAFT

63 ve 125A ürünlerde bulunan perçinli metal şaft ürün dayanımını ve gücünü arttırır.

7 SU GEÇİRMEZ KAPAKLAR

Duvar prizlerinde bulunur.

P17 TEMPRA PRO, müşterilere tam olarak neye ihtiyaçları varsa onu sağlar

P17 tempra Pro serisi, Legrand Endüstriyel ürün çözümleriyle uyumlu olduğundan dolayı, tüm iş alanlarında oluşacak ihtiyaçlara cevap verebilmektedir.

Kombinasyon kutuları

KİLİTLİ PRİZ KUTUSU
DIN raylı 16/32 A
IP 44 ve IP 66

KOMBİNASYON KUTULARI
Kasa için 8 referans, kaide için 8 referanstan oluşur.

Pano tipi prizler (şebeke prizleri)

GENİŞ KAPSAMLI İHTİYAÇLARINIZA DAHA UYGUN ÇÖZÜMLER

ALMAN STANDARTI
75 x 75 mm
Standard ve çocuk korumalı

ALMAN STANDARTI
50 x 50 mm
Standard ve çocuk korumalı

Kilitlenebilir prizler

MANDALLI (0-1)
KİLİTLENEBİLİR PRİZ
125 x 105 mm

Adaptörler

IP 55
Sistem armada mekanizmaları entegre etmek için

ŞEBEKE PRİZİ
2K+T şebeke prizini montajına uygun adaptör.

IP55 sıva altı montaj kutuları

IP44 1X16A PANO TİPİ
PRİZLER İÇİN

IP44 2X16A PANO TİPİ
PRİZLER İÇİN

P17 TEMPRA PRO, yangına dayanım

30 yılı aşkın süredir Legrand endüstriyel fiş ve priz serileri (Hypra ve Tempra Pro) en yüksek kalite standartlarını karşılamaktadır. Yangına dayanımda bu yüksek kalite standartları arasındadır. Endüstriyel fiş ve priz ile ilgili standartlar IEC 60 309-1&2'ye göre yangın dayanım testleri gerçekleştirilir. Bu standartlar yanıcılık testi olarak adlandırılan yoğun ısıya sahip kızaran bir telin elektrik ekipmanına teması ve temasın kesilmesi sonrası tutuşmanın olup olmadığının test edilmesini de kapsar.

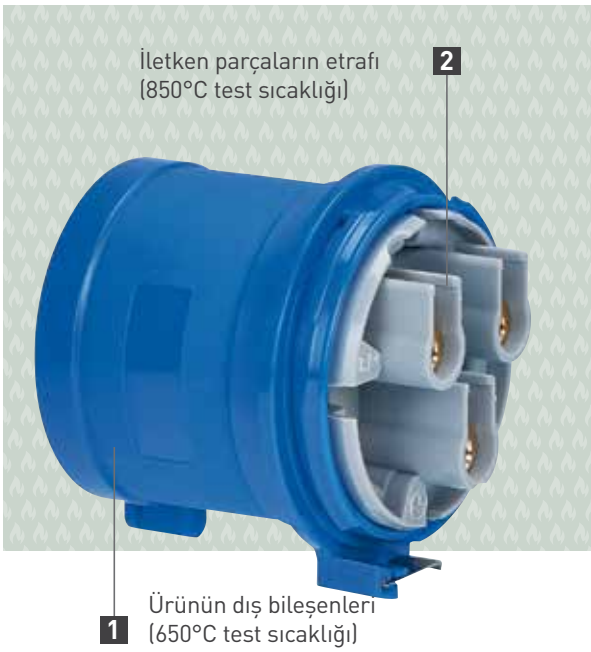

İLGİLİ ÜRÜNLER :
IP44 ve IP66/67 P17 Tempra Pro serisi tüm endüstriyel fişler, prizler ve kombinasyon kutuları.

Kombinasyon kutuları

Düz fişler

Eğik makina prizleri

Uzatma prizleri

TESTLER NASIL YAPILIYOR?

Legrand laboratuarlarında yangına dayanım, yanıcılık ve kendiliğinden sönme ile ilgili çeşitli standartlarda testler yapılmaktadır. Bu standartlar aşağıdaki gibidir:

- IEC 60695-2-10: Test ekipmanını içeren standart
- IEC 60695-2-11: Ürünleri içeren standart
- IEC 60695-2-12: Malzeme örneklerini içeren standart

IEC 60695-2-11 STANDARTI

IEC 60309 standartı elektrik kontakları ve diğer ürün bileşenlerinde sıcaklığın ciddi derecede artışına sebep olabilecek elektrik kaynaklı bir hata meydana geldiğinde tutuşmayı, yanmayı ve yangının yayılmasına bağlı gelişen olaylar için kullanılır.

KENDİLİĞİNDEN SÖNME KAPASİTESİ TEST EDİLİR.

1

KIZARAN TEL TESTİNİN AMACI

IEC 60695-2-11 standartında yer alan kızaran tel deneyi yalıtım malzemelerinin yangında nasıl davrandığını kontrol eder ve yangın geciktirici özelliklere sahip olup olmadıkları (kendiliğinden sönme ve yanma eksikliği damlalar veya yanan parçacıklar). Genelde test esnasında malzeme tutuşabilir, fakat önemli olan nokta tutuşan yalıtım malzemesinin yangına yaymamasıdır. Test sırasında, elektriksel olarak sıcaklığı farklı değerlerde ayarlanabilen bir tel kullanılır. Test sıcaklığı seçilir. Hatalı davranıştan kaynaklanan risk temelinde, anormal ısı (akkor) sonucu yangının tutuşmasına ve yayılmasına neden olabilir. Test sırasında farklı parametreler ölçülür veya değerlendirilir. Örneğin, alev almadan önceki süre, alevlerin yüksekliği, düşen alev damlacıkları, akkor tel çıkarıldıktan sonraki sönme süresi gibi. Son iki parametre, malzemenin yangını yayma (ürünün altına kağıt bir mendil yerleştirilerek test yapılır) ve kendi kendine sönme süresi 30 saniyeden az olmalıdır. Test sıcaklığı iletkenlere yakın bileşenler için 850 ° C'ye ve diğer bileşenler içinse 650 ° C'ye göre ayarlanır. Hypra ve P17 serisi endüstriyel fişler ve prizler kızaran tel testinin gereksinimlerini sağlamaktadır.

P 17 Tempra Pro IP 44 - 16 ve 32 A

seçim tablosu

IEC 60309-1 ve IEC 60309-2 standartlarına uygun IEC 60529 standartına göre IP44 IEC 62262 standartına göre IK 09 Polyamide 6 malzeme Kendiliğinden sönebilen: 850 °C (aktif parçaların desteği ile) / 650 °C (plastik parçalar)			ÜRÜNLER						
			DUVAR PRİZİ	EĞİK MAKİNA PRİZİ	MANDALLI KİLİTLENEBİLİR PRİZ	UZATMA PRİZİ	DÜZ FİŞ	AÇILI FİŞ	EĞİK MAKİNA FİŞİ
			Dişi	Dişi	Dişi	Dişi	Erkek	Erkek	Erkek
200 - 250 V∿ 50/60 Hz	16 A	2K+T	5 551 54	5 551 84	0 573 00(1)	5 551 04	5 551 24	0 564 53	0 575 84(2)
	32 A	2K+T	5 552 54	5 552 84		5 552 14	5 552 34	0 564 73	0 582 84(2)
380 - 415 V∿ 50/60 Hz	16 A	3K+T	5 551 58	5 551 88	0 573 01(1)	5 551 08	5 551 28	0 564 57	0 575 88(2)
		3K+N+T	5 551 59	5 551 89	0 573 02(1)	5 551 09	5 551 29	0 564 58	0 575 89(2)
	32 A	3K+T	5 552 58	5 552 88		5 552 18	5 552 38	0 564 77	0 582 88(2)
		3K+N+T	5 552 59	5 552 89		5 552 19	5 552 39	0 564 78	0 582 89(2)
440 - 460 V∿ 50/60 Hz	16 A	3K+T	5 551 60	5 551 90		5 551 10	5 551 30		
	32 A	3K+T	5 552 60	5 552 90		5 552 20	5 552 40		

1: Sadece 0 577 23 referanslı ürüne takılabilir - 2: Plastik koruma kapağı dahil değildir.

Farklı çalışma gerilimleri için
Lütfen bize danışınız

P 17 Tempra Pro IP 66/67 - LV 16, 32, 63 ve 125 A

seçim tablosu

IEC 60309-1 ve IEC 60309-2 standartlarına uygun IEC 60529 standartına göre IP44 IEC 62262 standartına göre IK 09 Polyamide 6 malzeme Kendiliğinden sönebilen: 850 °C (aktif parçaların desteği ile) / 650 °C (plastik parçalar)			ÜRÜNLER						
			DUVAR PRİZİ	EĞİK MAKİNA PRİZİ	MANDALLI KİLİTLENEBİLİR PRİZ	UZATMA PRİZİ	DÜZ FİŞ	AÇILI FİŞ	EĞİK MAKİNA FİŞİ
			Dişi	Dişi	Dişi	Dişi	Erkek	Erkek	Erkek
200 - 250 V∿ 50/60 Hz	16 A	2K+T	5 553 54	5 553 84	0 573 20(1)(2)	5 553 04	5 553 24	0 565 03	0 568 03
	32 A	2K+T	5 554 54	5 554 84		5 554 14	5 554 34	0 565 23	0 568 23
	63 A	2K+T	5 555 54	5 555 84		5 555 04	5 555 24		5 555 14
380 - 415 V∿ 50/60 Hz	16 A	3K+T	5 553 58	5 553 88	0 573 21(1)(2)	5 553 08	5 553 28		0 568 07
		3K+N+T	5 553 59	5 553 89	0 573 22(1)(2)	5 553 09	5 553 29		0 568 08
	32 A	3K+T	5 554 58	5 554 88		5 554 18	5 554 38		0 568 27
		3K+N+T	5 554 59	5 554 89		5 554 19	5 554 39	0 565 28	0 568 28
	63 A	3K+T	5 555 58	5 555 88		5 555 08	5 555 28		5 555 18
		3K+N+T	5 555 59	5 555 89		5 555 09	5 555 29		5 555 19
	125 A	3K+T	5 556 58	5 556 88		5 556 08	5 556 28		5 556 18
		3K+N+T	5 556 59	5 556 89		5 556 09	5 556 29		5 556 19

1: IP 55 - 2: Sadece 0 577 23 referanslı ürüne takılabilir

P 17 Tempra Pro IP 44 - 16 ve 32 A

prizler, fişler, seyyar prizler, sıva üstü prizler ve kilitlenebilir prizler

5 552 58

5 551 84

5 551 08

5 552 14

5 551 88

5 551 28

5 552 34 + 0 521 27

Boyutlar (s. 18)
Teknik özellkler (s. 18)

Duvar prizleri (Sıva üstü)

2 açı olanağı (5° veya 25°)

Amb.	Ref. IP 44 16 A	Ref. IP 44 32 A	
			200/250 V∿
10 | 5	5 551 54	5 552 54	2K+T
			380/415 V∿
10	5 551 58	5 552 58	3K+T
10	5 551 59	5 552 59	3K+N+T

Eğik makina prizleri (Pano tipi)

Yalnızca priz kaidesi ya da önceden delinmiş sıva altı montaj kutuları üzerine yerleştirilebilir.

Amb.	Ref. IP 44 16 A	Ref. IP 44 32 A	
			200/250 V∿
10	5 551 84	5 552 84	2K+T
			380/415 V∿
10	5 551 88	5 552 88	3K+T
10	5 551 89	5 552 89	3K+N+T

Mandallı (0-1 konumlu) kilitlenebilir prizler

Boyutlar: 125 x 105 mm
Yalnızca ön kapağa/priz kaidesine yerleştirilebilir.
Ref. 0 577 23

Amb.	Ref. 16 A IP 44	Ref. 16 A IP 55	
			200/250 V∿
1	0 573 00	0 573 20	2K+T
			380/415 V∿
1	0 573 01	0 573 21	3K+T
1	0 573 02	0 573 22	3K+N+T

Uzatma prizleri

Kablo sıkma ve vidasız kapanma
Demonte temin edilir.

Amb.	Ref. IP 44 16 A	Ref. IP 44 32 A	
			200/250 V∿
10	5 551 04	5 552 14	2K+T
			380/415 V∿
10	5 551 08	5 552 18	3K+T
10	5 551 09	5 552 19	3K+N+T

Düz fişler

Kablo sıkma ve vidasız kapanma
Demonte temin edilir.

Amb.	Ref. IP 44 16 A	Ref. IP 44 32 A	
			200/250 V∿
10	5 551 24	5 552 34	2K+T
			380/415 V∿
10	5 551 28	5 552 38	3K+T
10	5 551 29	5 552 39	3K+N+T

Faz dönüştürücü fişler

3 fazlı bir elektrik motorun yönünü değiştirmek için düz fişler.

Amb.	Ref. IP 44 16 A	Ref. IP 44 32 A	
			380/415 V∿
5	0 574 40	0 581 40	3K+T
5	0 574 41	0 581 41	3K+N+T

Eğik makina fişleri

Amb.	Ref. IP 44 16 A	Ref. IP 44 32 A	
			200/250 V∿
5	0 575 84	0 582 84	2K+T
			380/415 V∿
5	0 575 88	0 582 88	3K+T
5	0 575 89	0 582 89	3K+N+T

Plastik koruma kapakları

Fişler ve eğik makina fişleri için:

Amb.	Ref. Kauçuk	
10	0 521 25	2K+T - 16 A
5	0 521 26	3K+T - 16 A
5	0 521 27	3K+N+T - 16 A / 2K+T ve 3K+T - 32 A
5	0 527 99	3K+N+T - 32 A

P 17 Tempra - pano tipi şebeke prizleri ve aksesuarlar 16 A - 250 V∿

IP44/66 16 A-32 A kilitli priz kutuları

0 576 69 0 576 72

0 539 48

0 566 45

0 521 05 + 0 772 11

0 577 22

Boyutlar (s. 19)

Amb.	Ref.	Pano tipi prizler
		Pano tip şebeke prizleri, Alman standartı IEC 62262 ve EN 62262 standartlarına göre 2K+T 250 v∿ Malzeme: Plastik Isıya Dayanıklılık: 850˚C
		Pano tipi prizler (50x50) (şebeke prizi) Sadece boşluk kapağı üzerine montaj edilebilir. Ref. 0 577 16
20	0 576 69	Beyaz pano tipi priz
20	0 576 75	Mavi pano tipi priz (çocuk korumalı)
		Pano tipi prizler (75x75) (şebeke prizi) Kombinasyon kutuları için önceden kesilmiş veya priz kaidesi üzerine sabitlenebilir. Sıva altı montaj kutuları (ref. 0 577 21/22) ve P17 kombinasyon kutularına montaj edilebilir.
20	0 576 72	Mavi pano tipi priz
20	0 576 76	Mavi pano tipi priz (çocuk korumalı)
		Pano tipi adaptör (2 modül Sistem Armada mekanizmalar için)
1	0 539 48	Sistem armada mekanizmaların montajı mümkündür
		Adaptör (Sistem Armada)
10	0 521 05	16 A - 250 V∿ 2K+T Tüm standartlarda Sistem Armada mekanizması ile donatılmalıdır.
		Sıva altı montaj kutuları
		IP 55 sıva altı montaj kutusu Kaideli olarak teslim edilir. IP 44 veya IP 66/67 16A pano tipi prizler içindir
3	0 577 21	Tek sabitleme merkeziyle 2 adet pano tipi priz (70 x 70 mm) için
1	0 577 22	Tek sabitleme merkeziyle 1 adet pano tipi priz tekli (70 x 70 mm) için

Boyutlar (s. 23)

Amb.		Ref. 16 A	Ref. 32 A	Kilitli priz kutuları
		IP44		
				200/250 V∿
1	1	0 566 41	0 566 49	2K+T
				380/415 V∿
1	1	0 566 45	0 566 53	3K+T
1	1	0 566 46	0 566 54	3K+N+T
		IP66		
				200/250 V∿
1	1	0 566 61	0 566 69	2K+T
				380/415 V∿
1	1	0 566 65	0 566 73	3K+T
1	1	0 566 66	0 566 74	3K+N+T

P 17 Tempra Pro IP 66/67

16 ve 32 A

5 554 58

5 554 14

5 554 34

5 553 28

63 ve 125 A

5 555 59

5 555 89

5 555 29

5 555 09

Boyutlar (s. 20)
Teknik özellkler (s. 21)

Amb.	Ref. 16 A	Ref. 32 A	
			Duvar prizi (Sıva üstü)
			2 açı olanağı (5° veya 25°)
			200/250 V∿
5	5 553 54	5 554 54	2K+T
			380/415 V∿
5	5 553 58	5 554 58	3K+T
5	5 553 59	5 554 59	3K+N+T
			Eğik makina prizleri (Pano tipi)
			Priz kaidesiz montajı
			200/250 V∿
5	5 553 84	5 554 84	2K+T
			380/415 V∿
5	5 553 88	5 554 88	3K+T
5	5 553 89	5 554 89	3K+N+T
			Uzatma prizleri
			Demonte teslim edilir
			200/250 V∿
5	5 553 04	5 554 14	2K+T
			380/415 V∿
5	5 553 08	5 554 18	3K+T
5	5 553 09	5 554 19	3K+N+T
			Düz fişler
			Demonte teslim edilir
			200/250 V∿
5	5 553 24	5 554 34	2K+T
			380/415 V∿
5	5 553 28	5 554 38	3K+T
5	5 553 29	5 554 39	3K+N+T
			Eğik makina fişleri
			200/250 V∿
5	0 568 03	0 568 23	2K+T
			380/415 V∿
5	0 568 07	0 568 27	3K+T
5	0 568 08	0 568 28	3K+N+T

Boyutlar (s. 21)
Teknik özellkler (s. 21)

Amb.	Ref. 63 A	Ref. 125 A	
			Duvar prizleri (Sıva üstü)
			200/250 V∿
2	5 555 54		2K+T
			380/415 V∿
2	5 555 58	5 556 58	3K+T
2	5 555 59	5 556 59	3K+N+T
			Eğik makina prizleri (Pano tipi)
			200/250 V∿
2	5 555 84		2K+T
			380/415 V∿
2	5 555 88	5 556 88	3K+T
2	5 555 89	5 556 89	3K+N+T
			Uzatma prizi
			200/250 V∿
2	5 555 04		2K+T
			380/415 V∿
2	5 555 08	5 556 08	3K+T
2	5 555 09	5 556 09	3K+N+T
			Düz fişler
			200/250 V∿
2	5 555 24		2K+T
			380/415 V∿
2	5 555 28	5 556 28	3K+T
2	5 555 29	5 556 29	3K+N+T
			Eğik makina fişleri
			200/250 V∿
2	5 555 14		2K+T
			380/415 V∿
2	5 555 18	5 556 18	3K+T
2	5 555 19	5 556 19	3K+N+T

P17 Tempra kombinasyon kutuları

- IEC 62262 standartına göre IK 08
- Kendiliğinden sönebilen plastik 650 °C
- Maks. IP 66
- RAL 7035

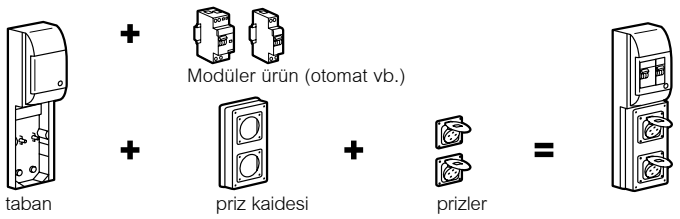

Boyutlar (s. 23)

Yüksekliği 280 mm'den 501 mm'ye kadar olan kombinasyon kutuları

280X125 mm priz kaideleri için tabanlar maks. IP66

Sıva üstü kutu		3 Prizli 16 A		6 Prizli 16 A		9 Prizli 16 A	
280 x 125 mm(4)		421 x 125 mm(4) **Raylı 5 modül** 17.5 mm		501 x 265 mm(4) **Raylı 12 modül** 17.5 mm		501 x 405 mm(4) **Raylı 18 modül** 17.5 mm	
Amb.	**Ref.**	**Amb.**	**Ref.**	**Amb.**	**Ref.**	**Amb.**	**Ref.**
1	0 577 11	1	0 577 20	1	0 577 03	1	0 577 04

280X125 mm priz kaideleri

2 priz 16 veya 32 A		Mandallı (0-1) Kilitlenebilir Priz 16A		1priz 16 veya 32A ve 1 priz 63 A		3 Priz 16 A(2)		Düz Priz kaidesi	
						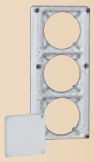			
Amb.	**Ref.**	**Amb.**	**Ref.**	**Amb.**	**Ref.**	**Amb.**	**Ref.**	**Amb.**	**Ref.**
1	0 577 18(1)	10	0 577 23	1	0 577 19(1)	1	0 577 14(1)	4	0 577 16

Priz örnekleri

Şebeke priz			IP 54(3)		
250 V	16 A	2K+T	0 576 72/76		
P17 Pro			**IP 44**	**IP 66-67**	
200/ 250 V∿	16 A	2K+T	5 551 84	5 553 84	
			0 573 00	0 573 20	
	32 A	2K+T	5 552 84	5 554 84	
	63 A	2K+T	5 551 84	5 555 84	
380/ 415 V∿	16 A	3K+T	5 551 88	5 553 88	
			0 573 01	0 573 21	
		3K+N+T	5 551 89	5 553 89	
			0 573 02	0 573 22	
	32 A	3K+T	5 552 88	5 554 88	
		3K+N+T	5 552 89	5 554 89	
	63 A	3K+T	-	5 555 84	
		3K+N+T	-	5 555 89	

280x125 mm için priz kaidesi kombinasyonları

Ref.	Priz sayısı	Adet			Priz kaidesi sayısı			
		16 A	16 A veya 32 A	63 A	0 577 18	0 577 23	0 577 19	0 577 14
0 577 11 veya 0 577 20	2 priz	-	2	-	1	-	-	-
		-	1	1	-	-	1	-
	2 kilitlenebilir priz	-	-	-	-	1	-	-
	3 priz	3	-	-	-	-	-	1
0 577 03	4 priz	-	4	-	2	-	-	-
		-	2	2	-	-	2	-
		-	3	1	1	-	1	-
	4 kilitlenebilir priz	-	-	-	-	2	-	-
	5 priz	3	1	1	-	-	1	1
		3	2	-	1	-	-	1
	6 priz	6	-	-	-	-	-	2
0 577 04	6 priz	-	6	-	3	-	-	-
		-	3	3	-	-	3	-
		-	5	1	2	-	1	-
		-	4	2	1		2	-
	6 kilitlenebilir priz	-	-	-	-	3	-	-
	7 priz	3	2	2	-	-	2	1
		3	4	-	2	-	-	1
		3	3	1	1	-	1	1
	8 priz	6	1	1	-	-	1	2
		6	2	-	1	-	-	2
	9 priz	9	-	-	-	-	-	3

1: Boşluk kapağı ile temin edilir. Boşluk kapağı 16/32 A'lik kısımları kapatır.
2: 16 A şebeke priz yatay ve dikey montaja uygundur
3: IP 54 korumalı kapak
4: Dıştan dışa ölçü

P 17 Tempra Pro IP 44
16 ve 32 A

Teknik Özellikler

Terminal bağlantı:
• Pano tipi ve Sıva üstü prizler
16 A: maks. 1 x 4 mm² sert
32 A: maks. 1 x 10 mm² sert
• Fişler ve Seyyar prizler:
16 A: maks. 1 x 2.5 mm² esnek
32 A: maks. 1 x 6 mm² esnek
IP 44, IEC 600 529 ve EN 600 529 standartlarına göre
IK 09, IEC 62262 ve EN 62262 standartlarına göre
Materyal: polyamid 6
Kendiliğinden sönebilen 850 °C (destek ve aktif parçalar) / 650 °C (plastik kılıf)
IEC 60309-1 e göre - 25 °C ila + 40 °C
IEC 60309-1 ve IEC 60309-2 standartlarına uygun

Boyutlar

Sıva üstü prizler (Duvar prizleri)

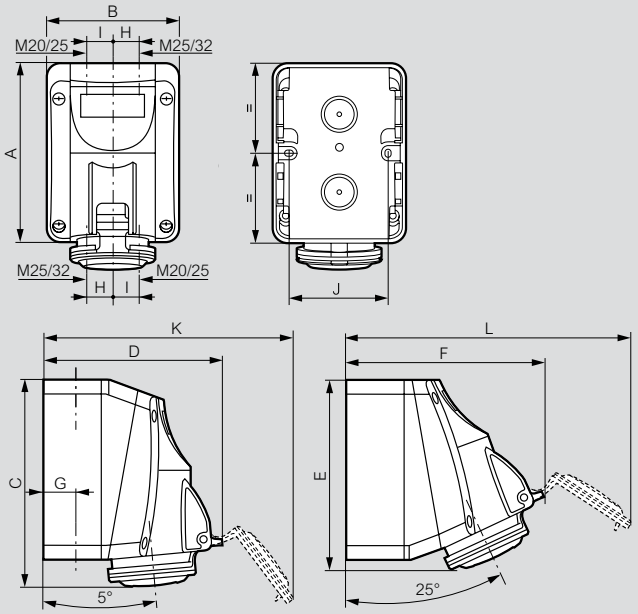

	A	B	C	D	E	F	G	H	I	J	K	L
LV 16 A												
2K+T	125	93	147	126	138	139	22	17	20	70	176	195
LV 32 A												
3K+T	150	113	174	156	163	172	28	22	26	90	220	245
3K+N+T	150	113	174	162	163	177	28	22	26	90	230	256

Pano tipi prizler (eğimli çıkış)

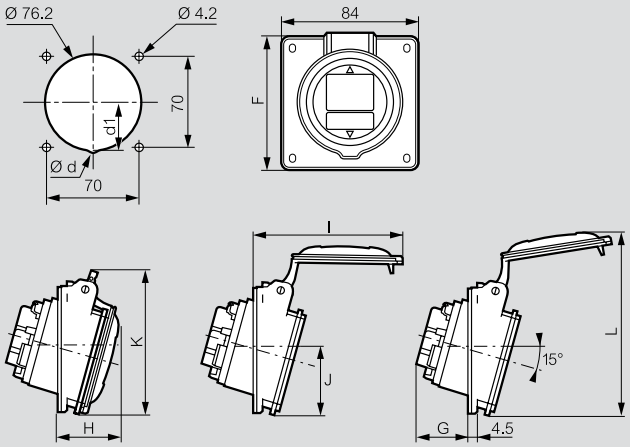

	Ød	d1	F	G	H	I	J	K	L
LV 16 A									
2K+T	-	-	84	33.5	37.5	85	42	88.5	112.5
LV 32 A									
3K+T	-	-	94	41.5	45.5	110	47	102	131
3K+N+T	8	36	94	42.5	46.5	117	47	107.5	138

Kilitlenebilir priz (küçük flanşlı)

Ref. 0 573 00/01/02 ve 0 573 20/21/22

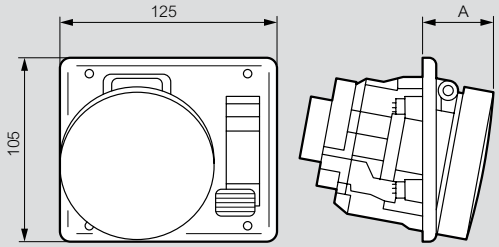

16 A	IP	A	IP	A
2K+T	44	38	55	45
3K+T	44	38	55	45
3K+N+T	44	38	55	45

P 17 Tempra Pro IP 44
16 ve 32 A

P 17 Tempra pano tipi şebeke prizleri
16 A - 250 V∿

Boyutlar

Düz fiş

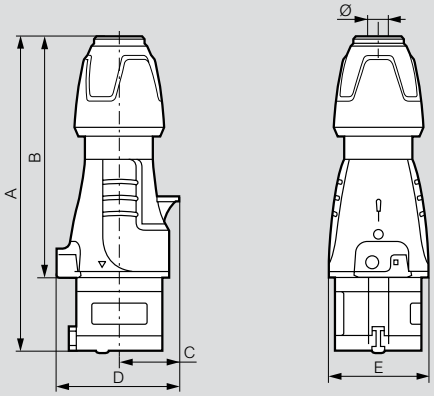

	A	B	C	D	E	Ø
LV 16 A						
2K+T	146 ila 157	109.5 ila 120.5	30	61	50	6.5 ila 14
LV 32 A						
3K+T	172 ila 185	127 ila 140	40	78	65	8 ila 20
3K+N+T	179 ila 189	133 ila 143	45	86	71	11.9 ila 22.2

Uzatma prizleri

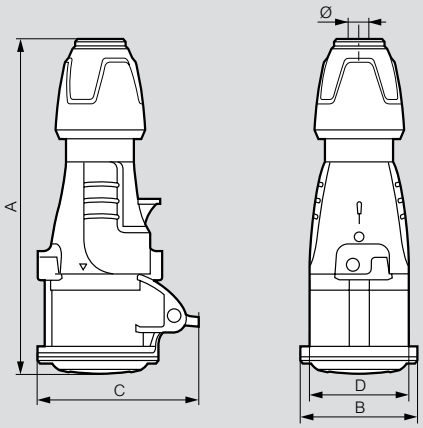

	A	B	C	D	Ø
LV 16 A					
2K+T	156 ila 167	59	81	50	6.5 ila 14
LV 32 A					
3K+T	184 ila 197	73.5	99	65	8 ila 20
3K+N+T	190 ila 203	79.5	105	71	11.9 ila 22.2

Boyutlar

Evsel PIN konfigürasyon prizleri

Ref. 0 576 69/75

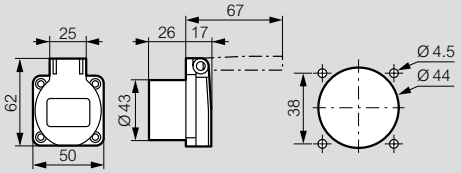

Ref. 0 576 72/76

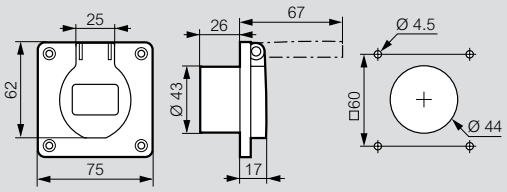

Adaptör 16 A - 230 V

Ref. 0 521 05

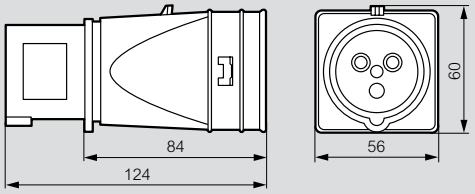

Sıva altı montaj

Ref. 0 577 21 Ref. 0 577 22

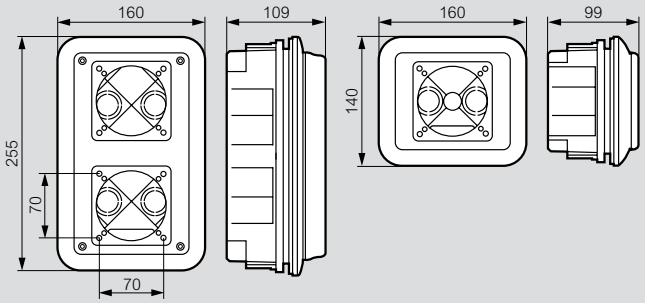

Pano tipi adaptör

Ref. 0 539 48

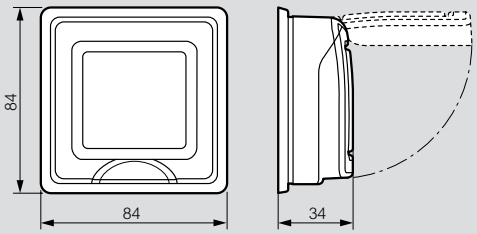

P 17 Tempra Pro IP 66/67
16 ve 32 A

Boyutlar

Düz fiş

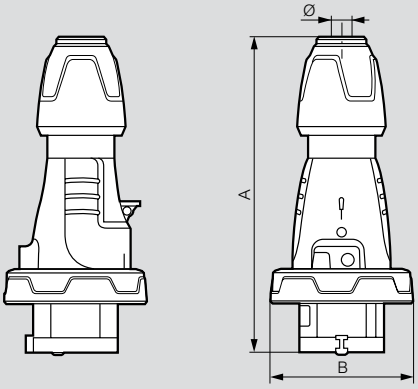

	A	B	Ø
LV 16 A			
2K+T	146 ila 157	72.5	6.5 ila 14
LV 32 A			
3K+T	172 ila 185	93	8 ila 20
3K+N+T	179 ila 189	100	11.9 ila 22.2

Seyyar prizler (Uzatma prizleri)

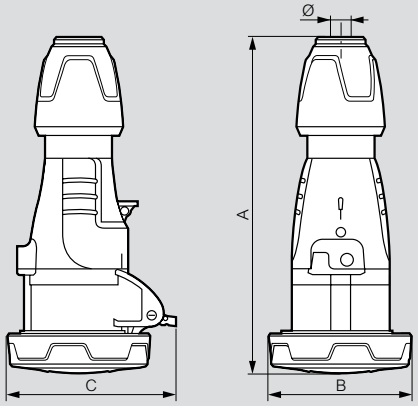

	A	B	C	Ø
LV 16 A				
2K+T	159 ila 170	72.5	86	6.5 ila 14
LV 32 A				
3K+T	187 ila 200	93	104	8 ila 20
3K+N+T	192 ila 205	100	110.5	11.9 ila 22.2

P 17 Tempra IP 66/67
63 A

Teknik Özellikler

Terminal bağlantı:
• Pano tipi ve sıva üstü prizler
63 A: maks. 1 x 25 mm^2 sıkı - 125 A: maks. 1 x 70 mm^2 sert
• Fişler ve seyyar prizler:
63 A: maks. 1 x 16 mm^2 esnek - 125 A: maks. 1 x 50 mm^2 esnek
IP 66/67, IEC 600 529 ve EN 600 529 standartlarına göre
IEC 62262 ve EN 62262 standartlarına göre IK09
Plastik malzeme
Kendiliğinden sönebilen 850 °C (destek ve aktif parçalar) / 650 °C (plastik kılıf)

Boyutlar

Sıva üstü prizler

Ref. 0 587 40/44/45

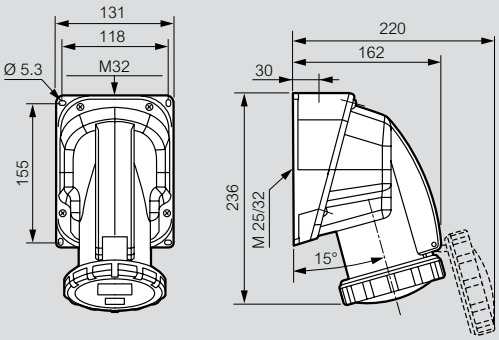

	Ağırlık (kg)
3K+T	0.900
3K+N+T	0.950

Pano tipi prizler (eğimli çıkış)

Ref. 0 587 20/24/25

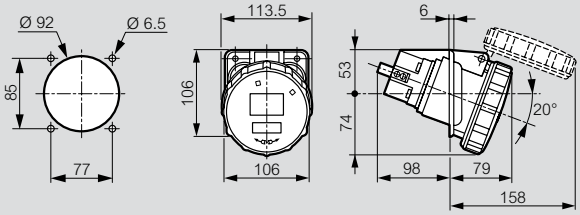

	Ağırlık (kg)
3K+T	0.710
3K+N+T	0.770

P 17 Tempra Pro IP 66/67 16 ve 32 A

Boyutlar

Düz fiş

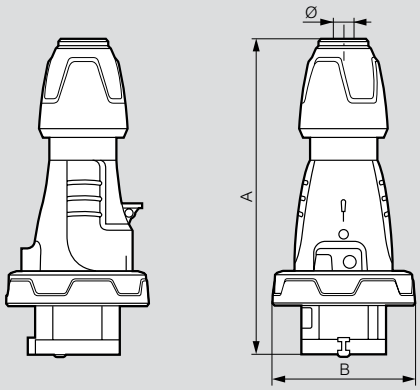

	A	B	Ø
LV 16 A			
2P+T	146 ila 157	72.5	6.5 ila 14
LV 32 A			
3P+T	172 ila 185	93	8 ila 20
3P+N+T	179 ila 189	100	11.9 ila 22.2

Seyyar prizler (Uzatma prizleri)

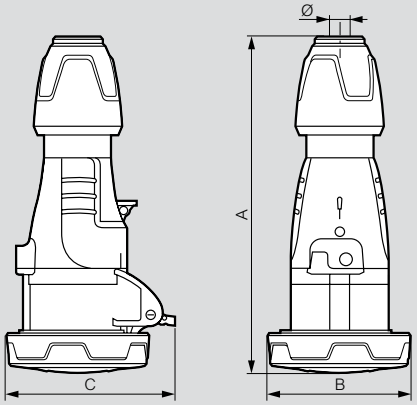

	A	B	C	Ø
LV 16 A				
2P+T	159 ila 170	72.5	86	6.5 ila 14
LV 32 A				
3P+T	187 ila 200	93	104	8 ila 20
3P+N+T	192 ila 205	100	110.5	11.9 ila 22.2

P 17 Tempra IP 66/67 - 63 A

Özellikler

Terminal bağlantı:
• Pano tipi ve sıva üstü prizler
63 A: maks. 1 x 25 mm^2 sıkı - 125 A: maks. 1 x 70 mm^2 sert
• Fişler ve seyyar prizler:
63 A: maks. 1 x 16 mm^2 esnek - 125 A: maks. 1 x 50 mm^2 esnek
IP 66/67, IEC 60529 ve EN 60529 standartlarına göre
IK 09, IEC 62262 ve EN 62262 standartlarına göre
Materyal: plastik
Kendi kendine sönebilen 850 °C (destek ve aktif parçalar) / 650 °C (plastik kılıf)

Boyutlar

Sıva üstü prizler

Ref. 0 587 40/44/45

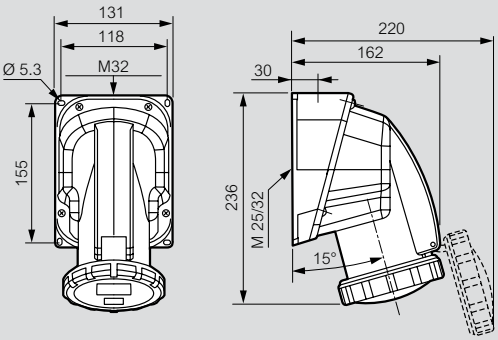

	Ağırlık (kg)
3P+T	0.900
3P+N+T	0.950

Pano tipi prizler (eğimli çıkış)

Ref. 0 587 20/24/25

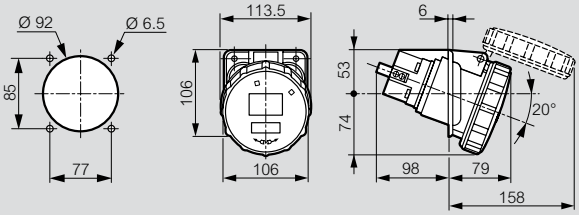

	Ağırlık (kg)
3P+T	0.710
3P+N+T	0.770

Boyutlar

Duvar prizleri

Ref. 0 591 06/07

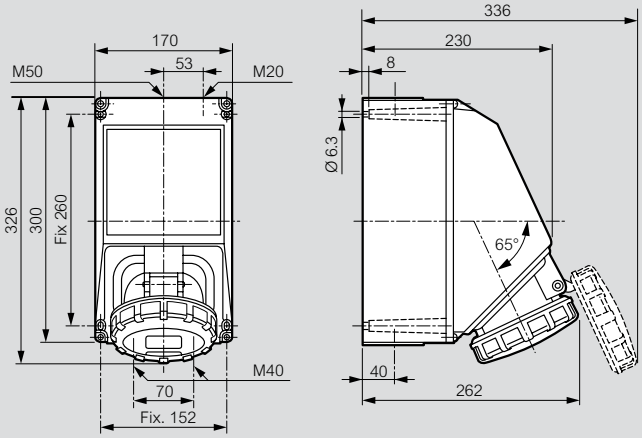

	Ağırlık (kg)
3K+T	2.600
3K+N+T	2.730

Sıva üstü prizler

Ref. 0 591 16/17

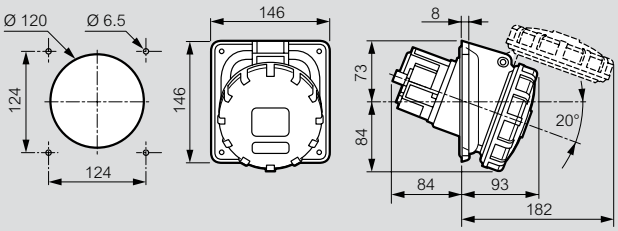

	Ağırlık (kg)
3K+T	1.000
3K+N+T	1.200

Boyutlar LV 63 A

Düz fiş

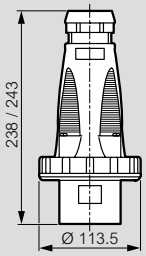

	Ağırlık (kg)
	Düz fiş
3K+T	0.570
3K+N+T	0.640

Prizler (Uzatma prizleri)

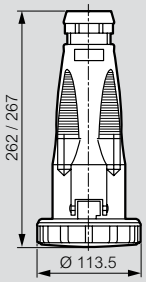

	Ağırlık (kg)
	Seyyar prizler
3K+T	0.780
3K+N+T	0.850

Boyutlar LV 125 A

Düz fiş

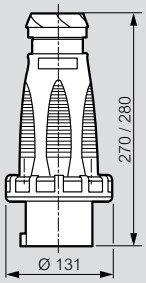

	Ø
3K+T	26 ila 43
3K+N+T	28.5 ila 50

Seyyar prizler (Uzatma prizleri)

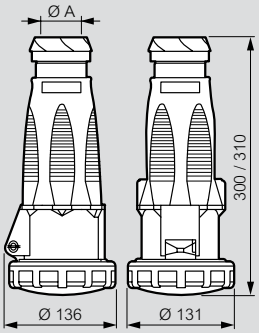

	A
3K+T	26 ila 43
3K+N+T	28.5 ila 50

Boyutlar

Ref. 0 577 20

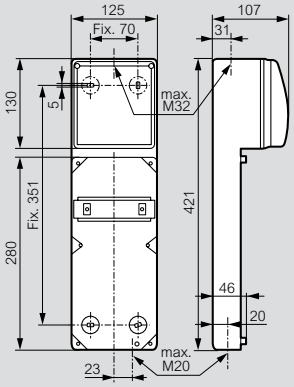

Ref. 0 577 03

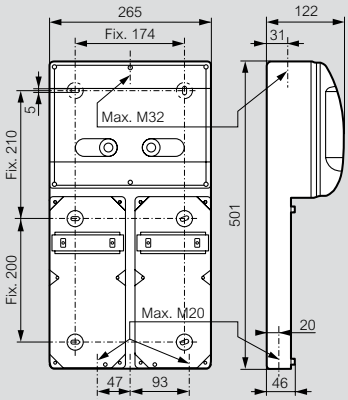

Ref. 0 577 04

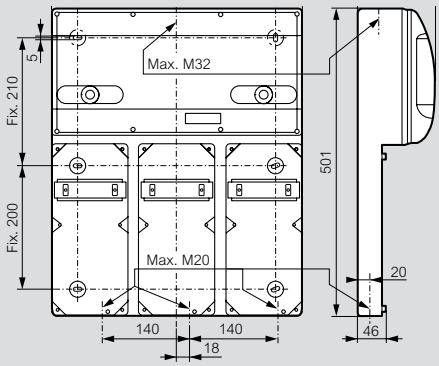

Ref. 0 577 11

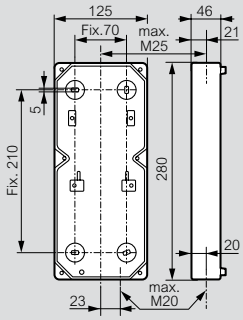

Boyutlar

Boş Din rayı ile 6/32 A

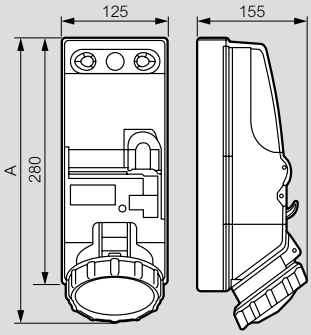

	A	
	IP 44	IP 66
LV 16 A	290	300
LV 32 A	295	310

P17 Tempra kombinasyon kutuları

Boyutlar

Ref. 0 577 20

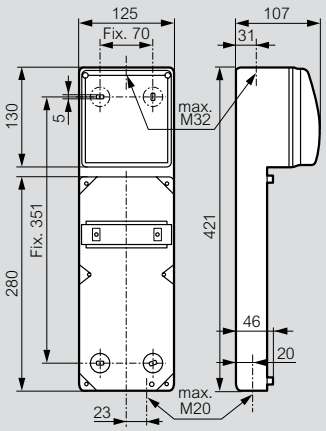

Ref. 0 577 04

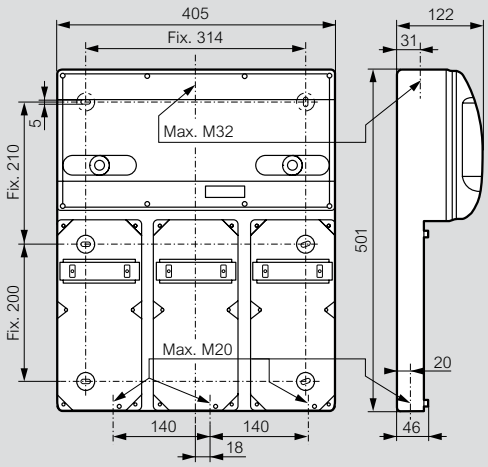

Ref. 0 577 03

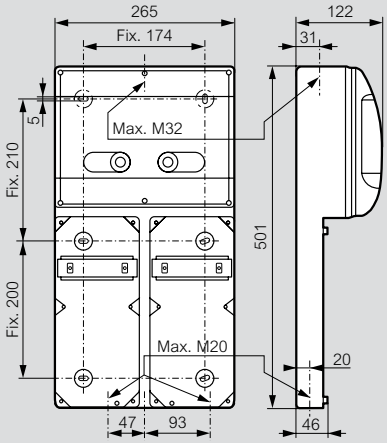

Ref. 0 577 11

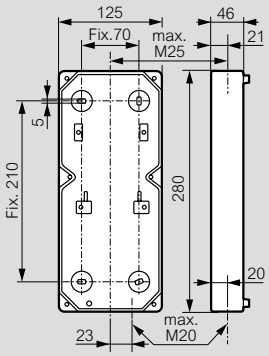

Bölge Müdürlükleri

Genel Müdürlük
Esenşehir Mah. Hale Sk. No:6/1
34776 Ümraniye - İSTANBUL
Tel : (212) 368 28 00 (pbx)
: (212) 251 34 30
Faks : (216) 621 66 29
: (216) 622 55 50

Ankara Bölge Müdürlüğü
Timko İşyerleri Sitesi, Çamlıca Mahallesi Anadolu Bulvarı No: 20/A-11 Merkez
06560 Yenimahalle - ANKARA
Tel : (312) 310 92 14
: (312) 310 82 15
Faks : (312) 312 28 88

Bursa Bölge Müdürlüğü
Üçevler mah. Bayraktepe sok.
Akay İş Merkezi No: 7 D: 5
16120 Nilüfer - BURSA
Tel : (224) 443 28 00
Faks : (224) 443 01 05

Ege Bölge Müdürlüğü
1203/11. Sokak Ömer Atlı
İş Merkezi No: 3 Kat: 7
D: 708-709 35110
35110 Yenişehir - İZMiR
Tel : (232) 469 23 33
Faks : (232) 469 26 66

Adana irtibat
GSM : (533) 968 16 91

Antalya irtibat
Tel : (232) 469 23 33
GSM : (549) 748 83 54
Faks : (232) 469 26 66

Eskişehir irtibat
GSM : (538) 575 16 65

Diyarbakır irtibat
GSM : (533) 968 16 79

Kayseri-Konya irtibat
GSM : (549) 748 87 92

Trabzon- Samsun irtibat
GSM : (549) 748 83 73

Teknik Destek Hattı

444 65 47

Pazartesi - Cuma
Saat 08:00'den 17:30'a kadar
E-mail: info.turkiye@legrand.com.tr

www.legrand.com.tr
instagram.com/legrand_turkiye
twitter.com/legrand_Turkiye
facebook.com/LegrandElektrik
youtube.com/LegrandTurkiyeTV
linkedin.com/legrand-turkiye

legrand

LEGRAND ELEKTRİK SANAYİ A.Ş.

Fabrika - Merkez
GOSB Gebze Organize Sanayi Bölgesi
İhsan Dede Cad. No: 112
41480 Gebze - KOCAELİ
Tel : (262) 648 90 00 (pbx)
Faks : (262) 751 12 57 - 751 12 67

© Legrand 10 / 2020